EICHLER®
COMPANY

VODÍCÍ SLOUPKY, POUZDRA, KULIČKOVÉ KLECE

info@eichlercompany.com | **www.eichlercompany.com**

PRODUKTOVÉ EICHLER® COMPANY PORTFOLIO

STŘIŽNÉ A DĚROVACÍ KOMPONENTY
VYHAZOVAČE

PRUŽINY VINUTÉ, PLYNOVÉ,
POLYURETANOVÉ, TALÍŘOVÉ

VODÍCÍ A KLUZNÉ KOMPONENTY
PRO NÁSTROJE A FORMY

KOMPLETNÍ RÁMY
FOREM A NÁSTROJŮ

KOMPONENTY DLE NOREM
AUTOMOBILOVÉHO PRŮMYSLU

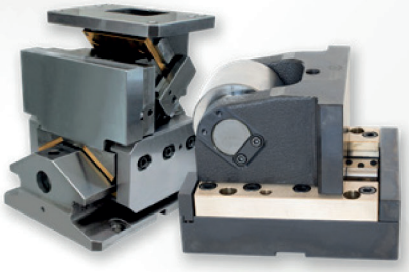

KLÍNOVÉ JEDNOTKY

ZÁVITOVACÍ JEDNOTKY

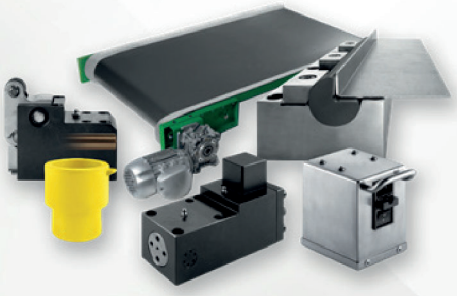

SPECIALIZOVANÉ KOMPONENTY
PRO LISOVACÍ NÁSTROJE

HYDRAULICKÉ VÁLCE

PODKLÁDACÍ PLECHY
A PLANŽETY

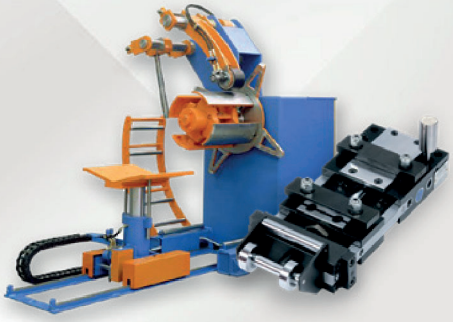

PODAVAČE PLECHŮ,
ROVNAČKY, ODVÍJEČKY

ZAKÁZKOVÁ VÝROBA
DLE VÝKRESOVÉ DOKUMENTACE

QUALITY • COST • TIME

ISO

OBSAH

INDEX
INHALT

CIS — VODÍCÍ SLOUPEK HLADKÝ (tol. h4) / STRAIGHT GUIDE PILLAR — 4

CIAF — VODÍCÍ SLOUPEK HLADKÝ (tol. h3) / STRAIGHT GUIDE PILLAR WITH TREAD — 6

CEAS — VODÍCÍ SLOUPEK SE STŘEDOVOU PŘÍRUBOU / STRIPPER MOUNTED PILLAR — 7

CEA — VODÍCÍ SLOUPEK S NÁKRUŽKEM (tol. h4) / DEMOUNTABLE GUIDE PILLAR — 8

CEAQ — VODÍCÍ SLOUPEK S NÁKRUŽKEM (tol. h3) / DEMOUNTABLE GUIDE PILLAR — 10

C5A — VODÍCÍ SLOUPEK S KUŽELOVÝM DŘÍKEM (S PODLOŽKOU A ŠROUBEM) / DEMOUNTABLE CONICAL PILLAR — 12

BEAC — UPÍNACÍ POUZDRO S KÓNICKÝM OTVOREM PRO SLOUPEK C5A / DEMOUNTABLE CONICAL BUSH — 13

GSA — KULIČKOVÁ KLEC S POJISTNÝM KROUŽKEM / BALL CAGE WITH CIRCLIP GROOVE — 14

GSAB — KULIČKOVÁ KLEC S ARETAČNÍ DRÁŽKOU / BALL CAGE WITH ARREST GROOVE — 16

GSAP — PLASTOVÁ KULIČKOVÁ KLEC / PLASTIC BALL CAGE — 17

SET A — VODÍCÍ SLOUPEK S POUZDREM A KULIČKOVOU KLECÍ, MALÉ ROZMĚRY / PILLARS BUSHES BALL CAGES, SMALL DIMENSIONS — 18

SET B — VODÍCÍ SLOUPEK S POUZDREM A KULIČKOVOU KLECÍ, MALÉ ROZMĚRY / PILLARS BUSHES BALL CAGES, SMALL DIMENSIONS — 19

SET C — VODÍCÍ SLOUPEK S POUZDREM A KULIČKOVOU KLECÍ, MALÉ ROZMĚRY / PILLARS BUSHES BALL CAGES, SMALL DIMENSIONS — 20

GR — VÁLEČKOVÁ KLEC / ROLLER CAGE — 21

BEAG (5) — VODÍCÍ POUZDRO PRO KULIČKOVOU KLEC / DEMOUNTABLE BUSH FOR BALL CAGE — 22

BEAG (4 - 5 - 6 - 9) — VODÍCÍ POUZDRO PRO KULIČKOVOU KLEC / DEMOUNTABLE BUSH FOR BALL CAGE — 23

BLAG — VODÍCÍ POUZDRO PRO KULIČKOVOU KLEC / GUIDE BUSH FOR BALL CAGE — 24

B5AG (4 - 5 - 6) — VODÍCÍ POUZDRO S PŘÍRUBOU PRO KULIČKOVOU KLEC / FLANGED GUIDE BUSH FOR BALL CAGE — 25

BEA (5) — VODÍCÍ POUZDRO SAMOMAZNÉ / DEMOUNTABLE BUSH SELF-LUBE — 26

BEA (4 - 1) — VODÍCÍ POUZDRO SAMOMAZNÉ / DEMOUNTABLE BUSH SELF-LUBE — 27

BEBA (5) — VODÍCÍ POUZDRO OCEL/BRONZ / DEMOUNTABLE BUSH STEEL / BRONZE — 28

BEBA (4 - 1) — VODÍCÍ POUZDRO OCEL/BRONZ / DEMOUNTABLE BUSH STEEL / BRONZE — 29

BEBC (5) — VODÍCÍ POUZDRO POKOVENÉ BRONZEM / DEMOUNTABLE BUSH BRONZE PLATED — 30

BEBC (4 - 1) — VODÍCÍ POUZDRO POKOVENÉ BRONZEM / DEMOUNTABLE BUSH BRONZE PLATED — 31

B5A (1 - 2 - 4) — VODÍCÍ POUZDRO S PŘÍRUBOU SAMOMAZNÉ / FLANGED GUIDE BUSH SELF-LUBE — 32

B5BA (1 - 2 - 4) — VODÍCÍ POUZDRO S PŘÍRUBOU OCEL/BRONZ / FLANGED GUIDE BUSH, STEEL/BRONZE — 33

RTI — UPÍNACÍ PODLOŽKA PRO SLOUPEK CEA/CEAQ / WASHER FOR PILLAR CEA/CEAQ — 34

S — ÚPINKY / RETAINING CLAMPS — 34

V-VS — ŠROUBY / SCREWS — 34

ISO - TOLERANCE — 43

AUTO

CAU — VODÍCÍ SLOUPEK DIN 9833 / GUIDE PILLAR DIN 9833 — 35

CAUBQ — VODÍCÍ SLOUPEK S VNITŘNÍM ODLEHČENÍM DIN 9833 / GUIDE PILLAR WITH HOLE DIN 9833 — 36

CAUR — VODÍCÍ SLOUPEK S VYFRÉZOVANOU DRÁŽKOU VW / GUIDE PILLAR WITH MILLING VW — 37

CEOT — VODÍCÍ SLOUPEK WDX / DEMOUNTABLE GUIDE PILLAR WDX — 38

CS — VODÍCÍ SLOUPEK AFNOR / GUIDE PILLAR AFNOR — 39

BG9834 — VODÍCÍ POUZDRO SAMOMAZNÉ DIN 9834 / BUSH SELF-LUBRICATING DIN 9834 — 40

PS — UPÍNACÍ DESKA PRO SLOUPEK VW / LOCATING PLATE VW — 41

S — PŘÍCHYTKY (včetně šroubů) / CLAMPS (incl. screws) — 41

PCS — UPÍNACÍ PŘÍRUBA PRO VODÍCÍ SLOUPEK AFNOR / RETAINER FOR GUIDE PILLAR AFNOR — 42

ACS — POJISTNÝ KROUŽEK PRO VODÍCÍ SLOUPEK AFNOR / RING FOR GUIDE PILLAR AFNOR — 42

VODÍCÍ SLOUPEK HLADKÝ (tol. h4)

DIN 9825/ISO 9182-2

STRAIGHT GUIDE PILLAR
FÜHRUNGSSÄULE

Materiál: 1.7131 - Tvrdost: 61÷63 HRC

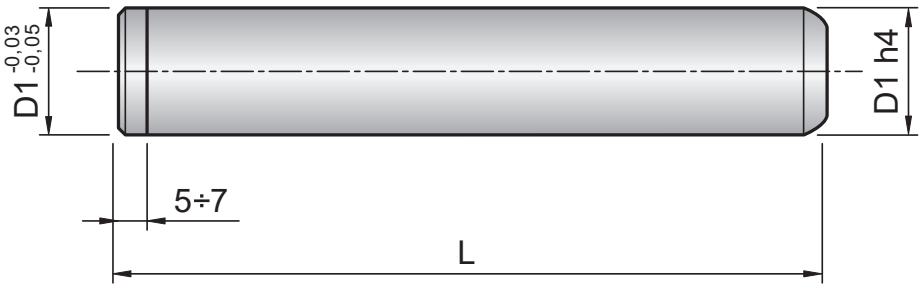

Obj. kód	D1	Obj. kód	D1	L
CIS1590	15	CIS1690	16	90
CIS15100		CIS16100		100
CIS15112		CIS16112		112
CIS15125		CIS16125		125
CIS15140		CIS16140		140
CIS15160		CIS16160		160
CIS15180		CIS16180		180
CIS15200		CIS16200		200
CIS15224		CIS16224		224
CIS15250		CIS16250		250
		CIS18120	18	120
		CIS18130		130
		CIS18140		140
		CIS18150		150
		CIS18160		160
		CIS18170		170
		CIS18180		180
		CIS18190		190
		CIS18200		200
CIS19100	19	CIS20100	20	100
CIS19112		CIS20112		112
CIS19120				120
CIS19125		CIS20125		125
CIS19130				130
CIS19140		CIS20140		140
CIS19150				150
CIS19160		CIS20160		160
CIS19170				170
CIS19180		CIS20180		180
CIS19190				190
CIS19200		CIS20200		200
CIS19224		CIS20224		224
CIS19250		CIS20250		250
CIS24125	24	CIS25125	25	125
CIS24140		CIS25140		140
CIS24150		CIS25150		150
CIS24160		CIS25160		160

Obj. kód	D1	Obj. kód	D1	L
CIS24170	24	CIS25170	25	170
CIS24180		CIS25180		180
CIS24190		CIS25190		190
CIS24200		CIS25200		200
CIS24210		CIS25210		210
CIS24220		CIS25220		220
CIS24224		CIS25224		224
CIS24230		CIS25230		230
CIS24240		CIS25240		240
CIS24250		CIS25250		250
CIS24260		CIS25260		260
CIS24270		CIS25270		270
CIS24280		CIS25280		280
CIS24300		CIS25300		300
CIS24315		CIS25315		315
CIS24355		CIS25355		355
CIS24400		CIS25400		400
CIS24450		CIS25450		450
CIS24500		CIS25500		500
CIS30125	30	CIS32125	32	125
CIS30140		CIS32140		140
CIS30150		CIS32150		150
CIS30160		CIS32160		160
CIS30170		CIS32170		170
CIS30180		CIS32180		180
CIS30190		CIS32190		190
CIS30200		CIS32200		200
CIS30210		CIS32210		210
CIS30220		CIS32220		220
CIS30224		CIS32224		224
CIS30230		CIS32230		230
CIS30240		CIS32240		240
CIS30250		CIS32250		250
CIS30260		CIS32260		260
CIS30270		CIS32270		270
CIS30280		CIS32280		280
CIS30300		CIS32300		300

info@eichlercompany.com

VODÍCÍ SLOUPEK HLADKÝ (tol. h4)

EICHLER COMPANY

DIN 9825/ISO 9182-2

STRAIGHT GUIDE PILLAR
FÜHRUNGSSÄULE

Materiál: 1.7131 - Tvrdost: 61÷63 HRC

Obj. kód	D1	Obj. kód	D1	L
CIS30315	30	CIS32315	32	315
CIS30355		CIS32355		355
CIS30400		CIS32400		400
CIS30450		CIS32450		450
CIS30500		CIS32500		500
CIS38160	38	CIS40160	40	160
		CIS40170		170
CIS38180		CIS40180		180
		CIS40190		190
CIS38200		CIS40200		200
		CIS40210		210
		CIS40220		220
CIS38224		CIS40224		224
		CIS40230		230
		CIS40240		240
CIS38250		CIS40250		250
		CIS40260		260
		CIS40270		270
CIS38280		CIS40280		280
		CIS40300		300
CIS38315		CIS40315		315
		CIS40320		320
		CIS40350		350
CIS38355		CIS40355		355
CIS38400		CIS40400		400
CIS38450		CIS40450		450
CIS38500		CIS40500		500
		CIS42170		170
		CIS42180	42	180
		CIS42190		190
		CIS42200		200
		CIS42210		210
		CIS42220		220
		CIS42230		230
		CIS42240		240
		CIS42250		250
		CIS42260		260
		CIS42270		270
		CIS42280		280
		CIS42300		300
		CIS42320		320
		CIS42350		350
		CIS42400		400
		CIS48200	48	200
		CIS48224		224
		CIS48250		250
		CIS48280		280
		CIS48315		315
		CIS48355		355
		CIS48400		400
		CIS48450		450
		CIS48500		500
CIS50180	50	CIS52180	52	180
CIS50190		CIS52190		190
CIS50200		CIS52200		200
CIS50210		CIS52210		210

Obj. kód	D1	Obj. kód	D1	L
CIS50220	50	CIS52220	52	220
CIS50224				224
CIS50230		CIS52230		230
CIS50240		CIS52240		240
CIS50250		CIS52250		250
CIS50260		CIS52260		260
CIS50270		CIS52270		270
CIS50280		CIS52280		280
CIS50300		CIS52300		300
CIS50315				315
CIS50320		CIS52320		320
CIS50350		CIS52350		350
CIS50355				355
CIS50400		CIS52400		400
CIS50450				450
CIS50500				500
		CIS63200	63	200
		CIS63220		220
		CIS63240		240
CIS60250	60	CIS63250		250
		CIS63260		260
CIS60280		CIS63280		280
		CIS63300		300
CIS60315		CIS63315		315
		CIS63320		320
CIS60355		CIS63355		355
		CIS63360		360
CIS60400		CIS63400		400
CIS60450		CIS63450		450
CIS60500		CIS63500		500
		CIS80280	80	280
		CIS80300		300
		CIS80315		315
		CIS80320		320
		CIS80355		355
		CIS80360		360
		CIS80400		400
		CIS80450		450
		CIS80500		500
		CIS80600		600
		CIS80700		700
		CIS80800		800

VODÍCÍ SLOUPEK HLADKÝ (tol. h3)

DIN 9825/ISO 9182-2

STRAIGHT GUIDE PILLAR WITH THREAD
FÜHRUNGSSÄULE INNENGEWINDE BEIDSEITIG

Materiál: 1.7131 - Tvrdost: 61÷63 HRC

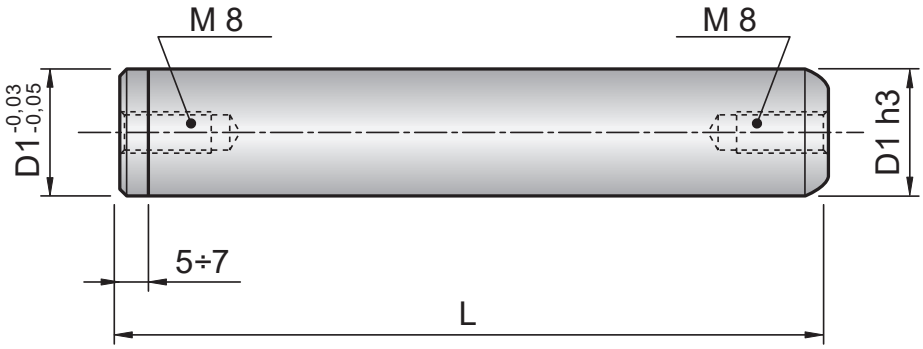

Obj. kód	D1	Obj. kód	D1	L
CIAF1590	15	CIAF1690	16	90
CIAF15100		CIAF16100		100
CIAF15112		CIAF16112		112
CIAF15125		CIAF16125		125
CIAF15140		CIAF16140		140
CIAF15160		CIAF16160		160
CIAF15180		CIAF16180		180
CIAF15200		CIAF16200		200
CIAF15224		CIAF16224		224
CIAF15250		CIAF16250		250
CIAF19100	19	CIAF20100	20	100
CIAF19112		CIAF20112		112
CIAF19125		CIAF20125		125
CIAF19140		CIAF20140		140
CIAF19160		CIAF20160		160
CIAF19180		CIAF20180		180
CIAF19200		CIAF20200		200
CIAF19224		CIAF20224		224
CIAF19250		CIAF20250		250
CIAF24125	24	CIAF25125	25	125
CIAF24140		CIAF25140		140
CIAF24160		CIAF25160		160
CIAF24180		CIAF25180		180
CIAF24200		CIAF25200		200
CIAF24224		CIAF25224		224
CIAF24250		CIAF25250		250
CIAF24280		CIAF25280		280
CIAF24315		CIAF25315		315
CIAF24355		CIAF25355		355
CIAF24400		CIAF25400		400
CIAF24450		CIAF25450		450
CIAF24500		CIAF25500		500
CIAF30125	30	CIAF32125	32	125
CIAF30140		CIAF32140		140
CIAF30160		CIAF32160		160
CIAF30180		CIAF32180		180
CIAF30200		CIAF32200		200

Obj. kód	D1	Obj. kód	D1	L
CIAF30224	30	CIAF32224	32	224
CIAF30250		CIAF32250		250
CIAF30280		CIAF32280		280
CIAF30315		CIAF32315		315
CIAF30355		CIAF32355		355
CIAF30400		CIAF32400		400
CIAF30450		CIAF32450		450
CIAF30500		CIAF32500		500
CIAF38160	38	CIAF40160	40	160
CIAF38180		CIAF40180		180
CIAF38200		CIAF40200		200
CIAF38224		CIAF40224		224
CIAF38250		CIAF40250		250
CIAF38280		CIAF40280		280
CIAF38315		CIAF40315		315
CIAF38355		CIAF40355		355
CIAF38400		CIAF40400		400
CIAF38450		CIAF40450		450
CIAF38500		CIAF40500		500
CIAF48200	48	CIAF50200	50	200
CIAF48224		CIAF50224		224
CIAF48250		CIAF50250		250
CIAF48280		CIAF50280		280
CIAF48315		CIAF50315		315
CIAF48355		CIAF50355		355
CIAF48400		CIAF50400		400
CIAF48450		CIAF50450		450
CIAF48500		CIAF50500		500
CIAF60250	60	CIAF63250	63	250
CIAF60280		CIAF63280		280
CIAF60315		CIAF63315		315
CIAF60355		CIAF63355		355
CIAF60400		CIAF63400		400
CIAF60450		CIAF63450		450
CIAF60500		CIAF63500		500

Obj. kód	D1	Obj. kód	D1	L
		CIAF80280	80	280
		CIAF80315		315
		CIAF80355		355
		CIAF80400		400
		CIAF80450		450
		CIAF80500		500
		CIAF80600		600
		CIAF80700		700
		CIAF80800		800

info@eichlercompany.com

VODÍCÍ SLOUPEK SE STŘEDOVOU PŘÍRUBOU

STRIPPER MOUNTED PILLAR
MITTENBUNDSÄULE

Materiál: 1.7131 - Tvrdost: 61÷63 HRC

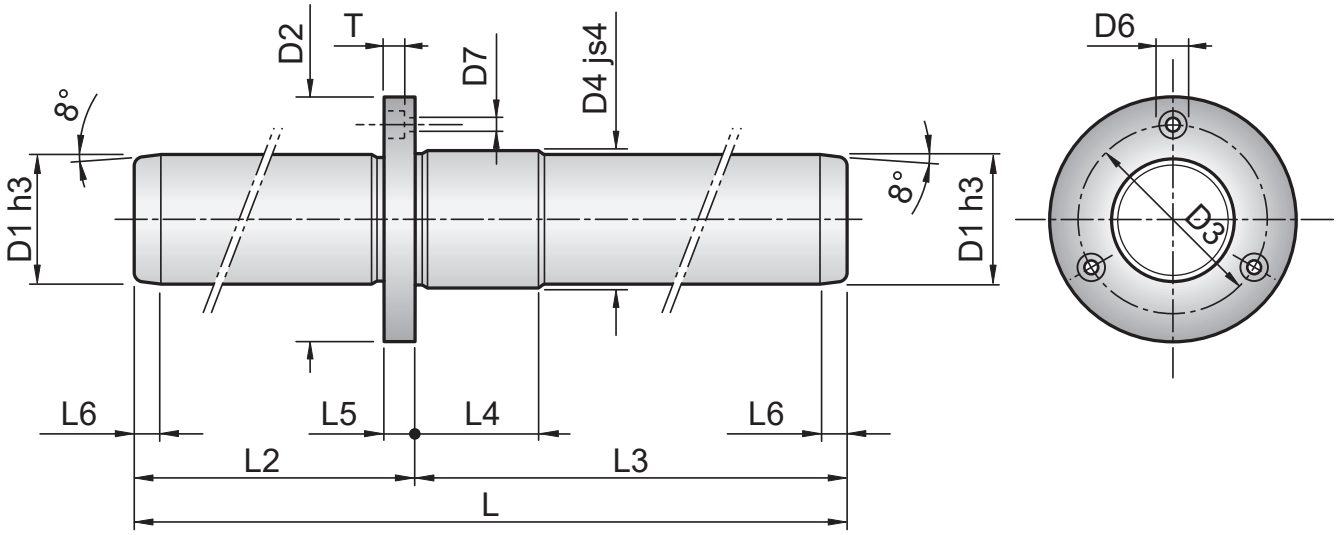

Obj. kód	D1	L2	L3	L	D2	D3	D4	D6	D7	L4	L5	L6	T
CEAS197090	19	70	90	160	42	32	22	8	4,5	20	8	4	4,6
CEAS1970100			100	170									
CEAS1980100		80	100	180									
CEAS1980110			110	190									
CEAS1990110		90	110	200									
CEAS19100110		100	110	210									
CEAS2580100	25	80	100	180	48	38	26	8	4,5	22	8	6	4,6
CEAS2580110			110	190									
CEAS2590110		90	110	200									
CEAS2590120			120	210									
CEAS25100120		100	120	220									
CEAS25110120		110	120	230									
CEAS3280100	32	80	100	180	60	48	34	10	5,5	25	10	7	5,7
CEAS3280110			110	190									
CEAS3290110		90	110	200									
CEAS3290120			120	210									
CEAS32100120		100	120	220									
CEAS32100130			130	230									
CEAS32110130		110	130	240									
CEAS32110140			140	250									
CEAS4090110	40	90	110	200	70	56	42	11	6,6	27	12	7	6,8
CEAS4090120			120	210									
CEAS40100120		100	120	220									
CEAS40100130			130	230									
CEAS40110130		110	130	240									
CEAS40110140			140	250									
CEAS40120140		120	140	260									

VODÍCÍ SLOUPEK S NÁKRUŽKEM (tol. h4)

DEMOUNTABLE GUIDE PILLAR
FÜHRUNGSSÄULE MIT BUND

Materiál: 1.7131 - Tvrdost: 61÷63 HRC

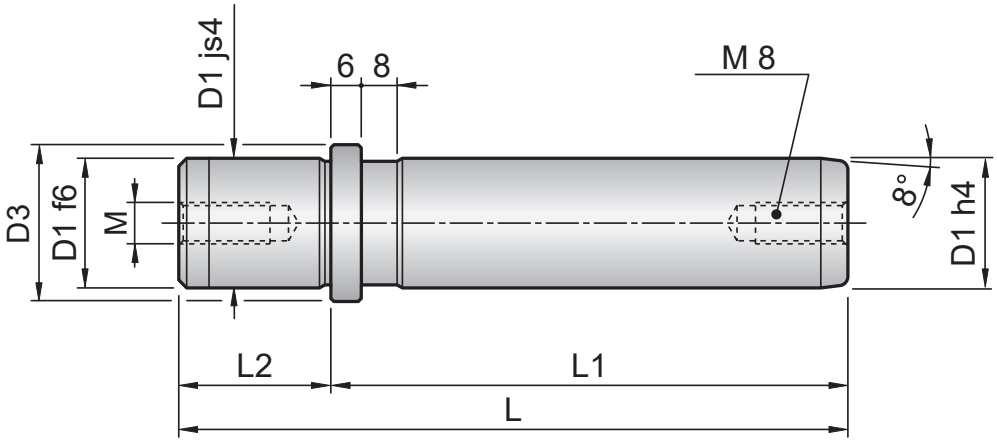

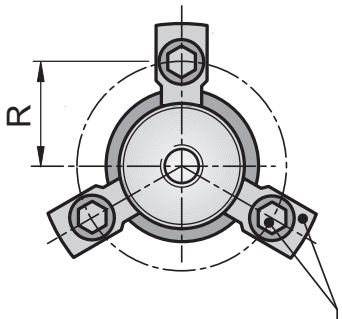

S 6 ISO + V6
(na poptávku / on request / auf Anfrage)
D1 < 38 s / with / mit 3
D1 ≥ 38 s / with / mit 4

Obj. kód	D1	Obj. kód	D1	L1	L2	D3	M	R	
CEA19100	19	CEA20100	20	100	23	25	M8	18	
CEA19112		CEA20112		112					
CEA19125		CEA20125		125					
CEA19140		CEA20140		140					
CEA19160		CEA20160		160					
CEA19180		CEA20180		180					
CEA19200		CEA20200		200					
CEA24100	24	CEA25100	25	100	30	32	M8	21,5	
CEA24112		CEA25112		112					
CEA24125		CEA25125		125					
CEA24140		CEA25140		140					
CEA24160		CEA25160		160					
CEA24180		CEA25180		180					
CEA24200		CEA25200		200					
CEA24224		CEA25224		224					
CEA24250		CEA25250		250					
CEA30112	30	CEA32112	32	112	37	40	M8	25,5	
CEA30125		CEA32125		125					
CEA30140		CEA32140		140					
CEA30160		CEA32160		160					
CEA30180		CEA32180		180					
CEA30200		CEA32200		200					
CEA30224		CEA32224		224					
CEA30250		CEA32250		250					
CEA30280		CEA32280		280					
CEA30315		CEA32315		315					
CEA38125	38	CEA40125	40	125	37	50	M8	30,5	
CEA38140		CEA40140		140					
CEA38160		CEA40160		160					
CEA38180		CEA40180		180					
CEA38200		CEA40200		200					
CEA38224		CEA40224		224					
CEA38250		CEA40250		250					
CEA38280		CEA40280		280					
CEA38315		CEA40315		315					
CEA38355		CEA40355		355					

VODÍCÍ SLOUPEK S NÁKRUŽKEM (tol. h4)

DEMOUNTABLE GUIDE PILLAR
FÜHRUNGSSÄULE MIT BUND

Materiál: 1.7131 - Tvrdost: 61÷63 HRC

Obj. kód	D1	Obj. kód	D1	L1	L2	D3	M	R	
CEA48140	48	CEA50140	50	140	47	63	M8	37	
CEA48160		CEA50160		160					
CEA48180		CEA50180		180					
CEA48200		CEA50200		200					
CEA48224		CEA50224		224					
CEA48250		CEA50250		250					
CEA48280		CEA50280		280					
CEA48315		CEA50315		315					
CEA48355		CEA50355		355					
CEA48400		CEA50400		400					
CEA60160	60	CEA63160	63	160	47	80	M8	45,5	
CEA60180		CEA63180		180					
CEA60200		CEA63200		200					
CEA60224		CEA63224		224					
CEA60250		CEA63250		250					
CEA60280		CEA63280		280					
CEA60315		CEA63315		315					
CEA60355		CEA63355		355					
CEA60400		CEA63400		400					
		CEA80200	80	200	60	95	M12	53	
		CEA80224		224					
		CEA80250		250					
		CEA80280		280					
		CEA80315		315					
		CEA80355		355					
		CEA80400		400					

VODÍCÍ SLOUPEK S NÁKRUŽKEM (tol. h3)

DIN 9825/ISO 9182-5

DEMOUNTABLE GUIDE PILLAR
FÜHRUNGSSÄULE MIT BUND

Materiál: 1.7131 - Tvrdost: 61÷63 HRC

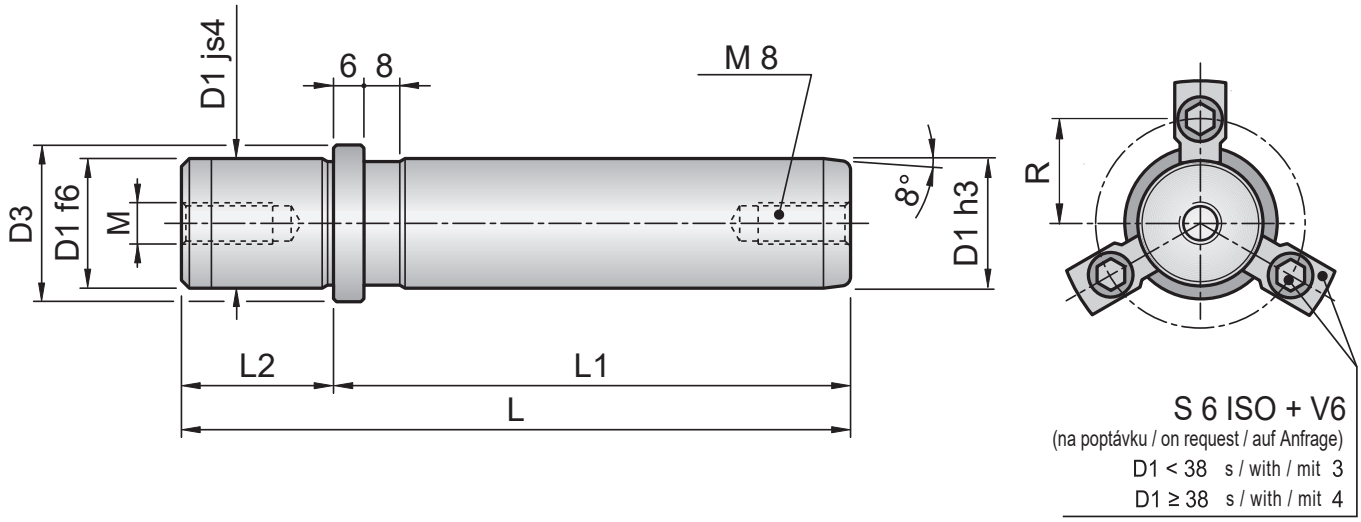

Obj. kód	D1	Obj. kód	D1	L1	L2	D3	M	R	
CEAQ15100	15	CEAQ16100	16	100	20	22	M8	16,5	
CEAQ15112		CEAQ16112		112					
CEAQ15125		CEAQ16125		125					
CEAQ15140		CEAQ16140		140					
CEAQ15160		CEAQ16160		160					
CEAQ15180		CEAQ16180		180					
CEAQ15200		CEAQ16200		200					
CEAQ19100	19	CEAQ20100	20	100	23	25	M8	18	
CEAQ19112		CEAQ20112		112					
CEAQ19125		CEAQ20125		125					
CEAQ19140		CEAQ20140		140					
CEAQ19160		CEAQ20160		160					
CEAQ19180		CEAQ20180		180					
CEAQ19200		CEAQ20200		200					
CEAQ24100	24	CEAQ25100	25	100	30	32	M8	21,5	
CEAQ24112		CEAQ25112		112					
CEAQ24125		CEAQ25125		125					
CEAQ24140		CEAQ25140		140					
CEAQ24160		CEAQ25160		160					
CEAQ24180		CEAQ25180		180					
CEAQ24200		CEAQ25200		200					
CEAQ24224		CEAQ25224		224					
CEAQ24250		CEAQ25250		250					
CEAQ30112	30	CEAQ32112	32	112	37	40	M8	25,5	
CEAQ30125		CEAQ32125		125					
CEAQ30140		CEAQ32140		140					
CEAQ30160		CEAQ32160		160					
CEAQ30180		CEAQ32180		180					
CEAQ30200		CEAQ32200		200					
CEAQ30224		CEAQ32224		224					
CEAQ30250		CEAQ32250		250					
CEAQ30280		CEAQ32280		280					
CEAQ30315		CEAQ32315		315					
CEAQ38125	38	CEAQ40125	40	125	37	50	M8	30,5	
CEAQ38140		CEAQ40140		140					
CEAQ38160		CEAQ40160		160					

VODÍCÍ SLOUPEK S NÁKRUŽKEM (tol. h3)

DIN 9825/ISO 9182-5

DEMOUNTABLE GUIDE PILLAR
FÜHRUNGSSÄULE MIT BUND

Materiál: 1.7131 - Tvrdost: 61÷63 HRC

Obj. kód	D1	Obj. kód	D1	L1	L2	D3	M	R	
CEAQ38180	38	CEAQ40180	40	180	37	50	M8	30,5	
CEAQ38200		CEAQ40200		200					
CEAQ38224		CEAQ40224		224					
CEAQ38250		CEAQ40250		250					
CEAQ38280		CEAQ40280		280					
CEAQ38315		CEAQ40315		315					
CEAQ38355		CEAQ40355		355					
CEAQ48140	48	CEAQ50140	50	140	47	63	M8	37	
CEAQ48160		CEAQ50160		160					
CEAQ48180		CEAQ50180		180					
CEAQ48200		CEAQ50200		200					
CEAQ48224		CEAQ50224		224					
CEAQ48250		CEAQ50250		250					
CEAQ48280		CEAQ50280		280					
CEAQ48315		CEAQ50315		315					
CEAQ48355		CEAQ50355		355					
CEAQ48400		CEAQ50400		400					
CEAQ60160	60	CEAQ63160	63	160	47	80	M8	45,5	
CEAQ60180		CEAQ63180		180					
CEAQ60200		CEAQ63200		200					
CEAQ60224		CEAQ63224		224					
CEAQ60250		CEAQ63250		250					
CEAQ60280		CEAQ63280		280					
CEAQ60315		CEAQ63315		315					
CEAQ60355		CEAQ63355		355					
CEAQ60400		CEAQ63400		400					
		CEAQ80200	80	200	60	95	M12	53	
		CEAQ80224		224					
		CEAQ80250		250					
		CEAQ80280		280					
		CEAQ80315		315					
		CEAQ80355		355					
		CEAQ80400		400					

VODÍCÍ SLOUPEK S KUŽELOVÝM DŘÍKEM (s podložkou a šroubem)

DIN 9825/ISO 9182-4

DEMOUNTABLE CONICAL PILLAR (with Washer and Screw)
FÜHRUNGSSÄULE MIT KONISCHEM SCHAFT (mit Scheibe und Schraube)

Materiál: 1.7131 - Tvrdost: 61÷63 HRC

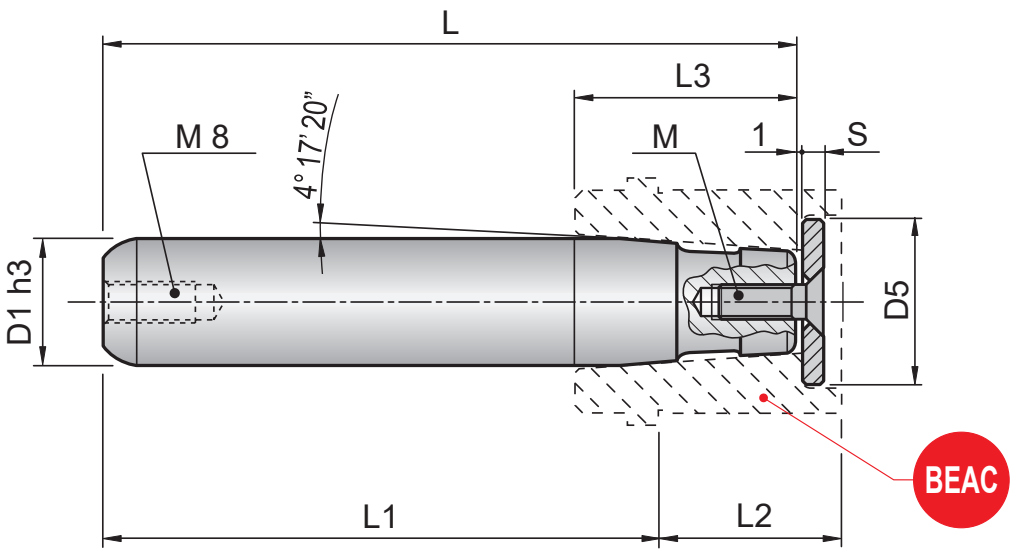

Obj. kód	D1	Obj. kód	D1	L1	L3	L	M	S	D5
C5A24100	24	C5A25100	25	100	35	123	M 8x20	3	25
C5A24112		C5A25112		112		135			
C5A24125		C5A25125		125		148			
C5A24140		C5A25140		140		163			
C5A24160		C5A25160		160		183			
C5A24180		C5A25180		180		203			
C5A24200		C5A25200		200		223			
C5A24224		C5A25224		224		247			
C5A24250		C5A25250		250		273			
C5A30112	30	C5A32112	32	112	48	145	M 8x20	3	32
C5A30125		C5A32125		125		158			
C5A30140		C5A32140		140		173			
C5A30160		C5A32160		160		193			
C5A30180		C5A32180		180		213			
C5A30200		C5A32200		200		233			
C5A30224		C5A32224		224		257			
C5A30250		C5A32250		250		283			
C5A30280		C5A32280		280		313			
C5A38125	38	C5A40125	40	125	48	158	M 8x20	5	40
C5A38140		C5A40140		140		173			
C5A38160		C5A40160		160		193			
C5A38180		C5A40180		180		213			
C5A38200		C5A40200		200		233			
C5A38224		C5A40224		224		257			
C5A38250		C5A40250		250		283			
C5A38280		C5A40280		280		313			
C5A38315		C5A40315		315		348			

C5A

VODÍCÍ SLOUPEK S KUŽELOVÝM DŘÍKEM (s podložkou a šroubem)

DIN 9825/ISO 9182-4

DEMOUNTABLE CONICAL PILLAR (with Washer and Screw)
FÜHRUNGSSÄULE MIT KONISCHEM SCHAFT (mit Scheibe und Schraube)

Materiál: 1.7131 - Tvrdost: 61÷63 HRC

Obj. kód	D1	Obj. kód	D1	L1	L3	L	M	S	D5
C5A48140	48	C5A50140	50	140	58	180	M 10x20	5	50
C5A48160		C5A50160		160		200			
C5A48180		C5A50180		180		220			
C5A48200		C5A50200		200		240			
C5A48224		C5A50224		224		264			
C5A48250		C5A50250		250		290			
C5A48280		C5A50280		280		320			
C5A48315		C5A50315		315		355			
C5A48355		C5A50355		355		395			
C5A60160	60	C5A63160	63	160	69	211	M 12x30	6	63
C5A60180		C5A63180		180		231			
C5A60200		C5A63200		200		251			
C5A60224		C5A63224		224		275			
C5A60250		C5A63250		250		301			
C5A60280		C5A63280		280		331			
C5A60315		C5A63315		315		366			
C5A60355		C5A63355		355		406			

BEAC

UPÍNACÍ POUZDRO S KÓNICKÝM OTVOREM PRO SLOUPEK C5A

DIN 9825/ISO 9182-4

DEMOUNTABLE CONICAL BUSH
HALTEBUCHSE FÜR KONISCHE FÜHRUNGSSÄULE C5A

Materiál: 1.7131 - Tvrdost: 61÷63 HRC

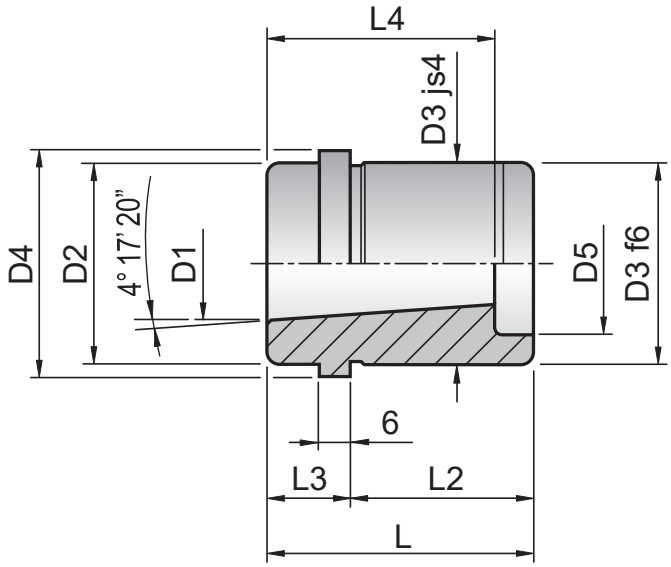

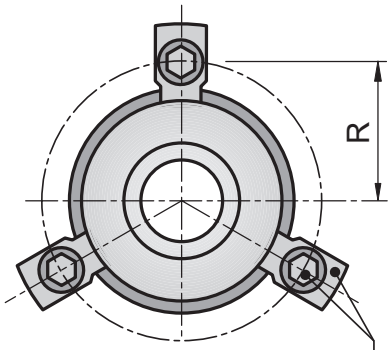

S 6 ISO + V6
(na poptávku / on request / auf Anfrage)
D1 < 38 s / with / mit 3
D1 ≥ 38 s / with / mit 4

Obj. kód	D1	L	D2	D3	D4	D5	R	L2	L3	L4
BEAC2437	24	49	40	40	48	26	30	37	12	36
BEAC2447	24	59	40	40	48	26	30	47	12	36
BEAC2537	25	49	40	40	48	26	30	37	12	36
BEAC2547	25	59	40	40	48	26	30	47	12	36
BEAC3037	30	52	48	48	56	33	33,5	37	15	49
BEAC3047	30	62	48	48	56	33	33,5	47	15	49
BEAC3237	32	52	48	48	56	33	33,5	37	15	49
BEAC3247	32	62	48	48	56	33	33,5	47	15	49
BEAC3847	38	62	58	58	66	41	38,5	47	15	49
BEAC3860	38	75	58	58	66	41	38,5	60	15	49

Obj. kód	D1	L	D2	D3	D4	D5	R	L2	L3	L4
BEAC4047	40	62	58	58	66	41	38,5	47	15	49
BEAC4060	40	75	58	58	66	41	38,5	60	15	49
BEAC4847	48	65	70	70	80	51	45,5	47	18	59
BEAC4860	48	78	70	70	80	51	45,5	60	18	59
BEAC5047	50	65	70	70	80	51	45,5	47	18	59
BEAC5060	50	78	70	70	80	51	45,5	60	18	59
BEAC6060	60	78	85	85	95	64	53	60	18	70
BEAC6077	60	95	85	85	95	64	53	77	18	70
BEAC6360	63	78	85	85	95	64	53	60	18	70
BEAC6377	63	95	85	85	95	64	53	77	18	70

Úpinky a šrouby na poptávku / Clamps and screws on request / Haltestücke und Schrauben auf Anfrage

KULIČKOVÁ KLEC S POJISTNÝM KROUŽKEM

BALL CAGE WITH CIRCLIP GROOVE
KUGELKÄFIG MIT SICHERUNGSRING

Materiál: Bronz - Tvrzená ocel (DIN 5401)

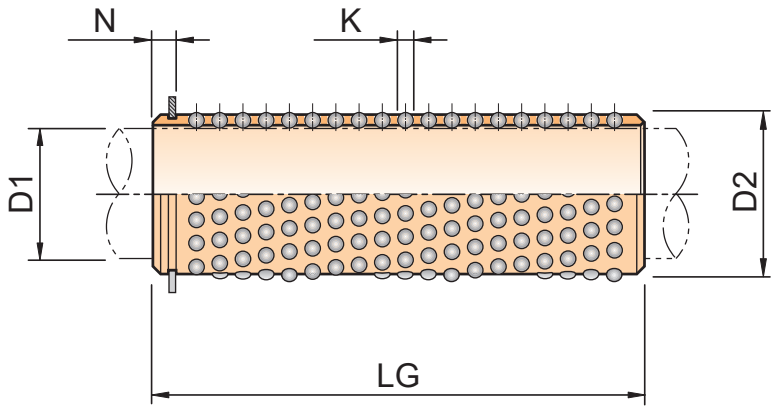

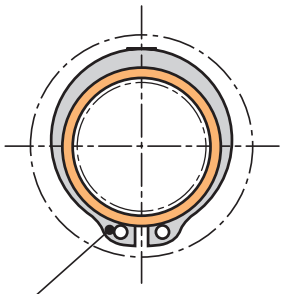

VČETNĚ POJISTNÉHO KROUŽKU (DIN 471)
CIRCLIP GROVE (DIN 471) included
SICHERUNGSRING (DIN 471) enthalten

Obj. kód	D1	D2	Obj. kód	D1	D2	LG	K	KULIČEK	N
			GSA1240	12	16	40	2	176	2,20
			GSA1256			56		272	
GSA1531	15	21	GSA1631	16	22	31	3	96	2,90
GSA1540			GSA1640			40		128	
GSA1545			GSA1645			45		144	
GSA1556			GSA1656			56		192	
GSA1563			GSA1663			63		224	
GSA1571			GSA1671			71		256	
			GSA1845	18	24	45	3	180	2,00
			GSA1856			56		240	
			GSA1871			71		320	
GSA1945	19	25	GSA2045	20	26	45	3	180	2,90
GSA1956			GSA2056			56		240	
GSA1971			GSA2071			71		320	
GSA1980			GSA2080			80		360	
GSA1995			GSA2095			95		440	
GSA2440	24	30	GSA2540	25	31	40	3	160	3,20
GSA2445			GSA2545			45		180	
GSA2456			GSA2556			56		240	
GSA2471			GSA2571			71		320	
GSA2480			GSA2580			80		360	
GSA2495			GSA2595			95		440	
GSA24105			GSA25105			105		500	
GSA24120			GSA25120			120		560	
GSA3040	30	38	GSA3240	32	40	40	4	120	3,95
GSA3045			GSA3245			45		140	
GSA3050			GSA3250			50		160	
GSA3056			GSA3256			56		180	
GSA3071			GSA3271			71		240	
GSA3075			GSA3275			75		260	
GSA3080			GSA3280			80		280	
GSA3095			GSA3295			95		340	
GSA30105			GSA32105			105		380	
GSA30120			GSA32120			120		440	
GSA30140			GSA32140			140		520	
GSA30160			GSA32160			160		600	
GSA3845	38	46	GSA4045	40	48	45	4	168	3,95
GSA3850			GSA4050			50		192	

KULIČKOVÁ KLEC S POJISTNÝM KROUŽKEM

BALL CAGE WITH CIRCLIP GROOVE
KUGELKÄFIG MIT SICHERUNGSRING

Materiál: Bronz - Tvrzená ocel (DIN 5401)

Obj. kód	D1	D2	Obj. kód	D1	D2	LG	K	KULIČEK	N
GSA3856	38	46	GSA4056	40	48	56	4	216	3,95
GSA3863			GSA4063			63		264	
GSA3880			GSA4080			80		336	
GSA3895			GSA4095			95		408	
GSA38105			GSA40105			105		456	
GSA38120			GSA40120			120		528	
GSA38140			GSA40140			140		624	
GSA38160			GSA40160			160		720	
GSA38180			GSA40180			180		816	
GSA38200			GSA40200			200		912	
GSA38240			GSA40240			240		1104	
GSA4850	48	56	GSA5050	50	58	50	4	224	4,25
GSA4863			GSA5063			63		308	
GSA4880			GSA5080			80		392	
GSA4895			GSA5095			95		476	
GSA48105			GSA50105			105		532	
GSA48120			GSA50120			120		616	
GSA48140			GSA50140			140		728	
GSA48160			GSA50160			160		840	
GStA48180			GSA50180			180		952	
GSA48200			GSA50200			200		1064	
GSA48240			GSA50240			240		1288	
GSA6095	60	68	GSA6395	63	71	95	4	544	4,75
GSA60105			GSA63105			105		608	
GSA60120			GSA63120			120		704	
GSA60140			GSA63140			140		832	
GSA60160			GSA63160			160		960	
GSA60180			GSA63180			180		1088	
GSA60200			GSA63200			200		1216	
GSA60240			GSA63240			240		1472	
			GSA80120	80	92	120	6	540	6,15
			GSA80140			140		648	
			GSA80160			160		756	
			GSA80180			180		864	
			GSA80200			200		972	
			GSA80240			240		1152	

KULIČKOVÁ KLEC S ARETAČNÍ DRÁŽKOU

BALL CAGE WITH ARREST GROOVE
KUGELKÄFIG MIT KÄFIGHALTER

Materiál: Bronz - Tvrzená ocel (DIN 5401)

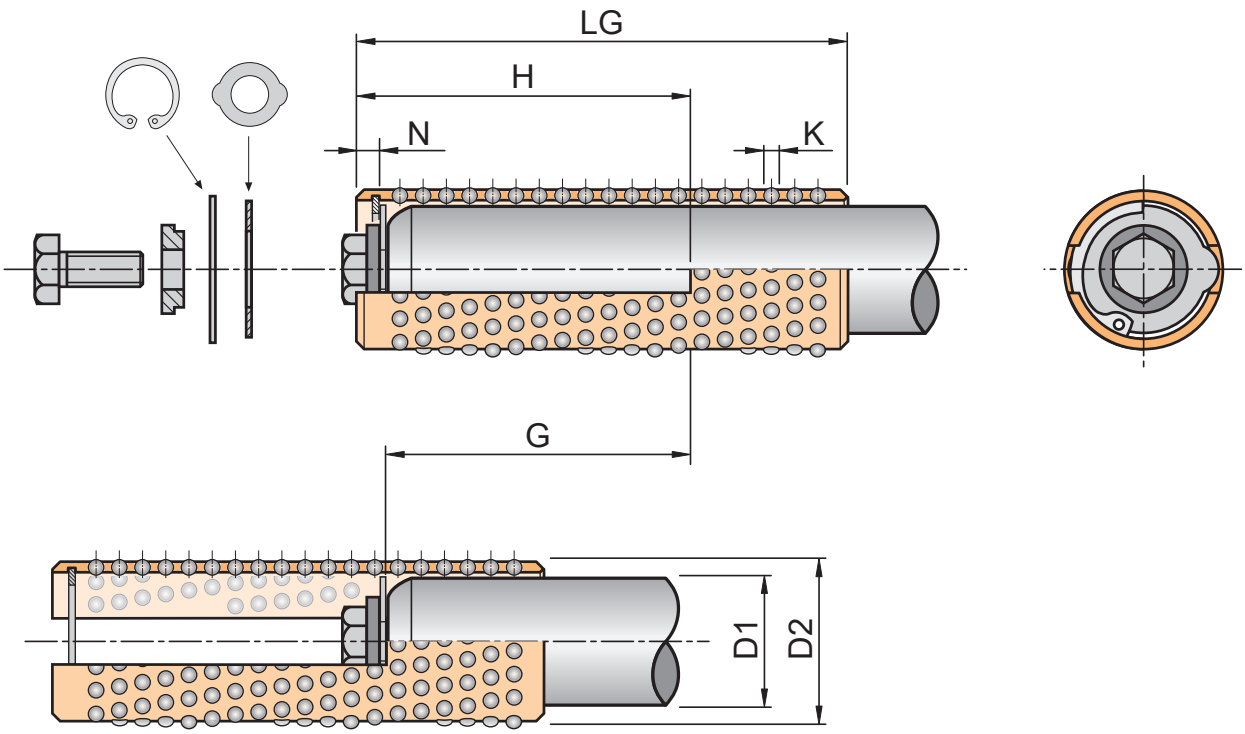

Obj. kód	D1	D2	Obj. kód	D1	D2	LG	H	G	K	N
GSAB1956	19	25	GSAB2056	20	26	56	31	26,9	3	2,6
GSAB1972			GSAB2072			72	41	36,9		
GSAB1980			GSAB2080			80	51	46,9		
GSAB2456	24	30	GSAB2556	25	31	56	31	26,9	3	2,6
GSAB2472			GSAB2572			72	41	36,9		
GSAB2480			GSAB2580			80	51	46,9		
GSAB3070	30	38	GSAB3270	32	40	70	41	36,9	4	2,6
GSAB3080			GSAB3280			80	51	46,9		
GSAB3095			GSAB3295			95	61	56,9		
GSAB30105			GSAB32105			105	61	56,9		
GSAB3880	38	46	GSAB4080	40	48	80	51	45,5	4	3,5
GSAB3895			GSAB4095			95	61	55,5		
GSAB38105			GSAB40105			105	61	55,5		
GSAB38120			GSAB40120			120	73	67,5		
GSAB4880	48	56	GSAB5080	50	58	80	51	44,7	4	4,3
GSAB4895			GSAB5095			95	61	54,7		
GSAB48105			GSAB50105			105	61	54,7		
GSAB48120			GSAB50120			120	73	66,7		
GSAB6095	60	68	GSAB6395	63	71	95	61	54,7	4	4,3
GSAB60120			GSAB63120			120	73	66,7		
GSAB60140			GSAB63140			140	83	76,7		
			GSAB8095	80	92	95	61	54	6	5
			GSAB80120			120	73	66		
			GSAB80140			140	83	76		

PLASTOVÁ KULIČKOVÁ KLEC

PLASTIC BALL CAGE
KUGELKÄFIG AUS KUNSTSTOFF

Materiál: POLYACETAT - Tvrzená ocel (DIN 5401)

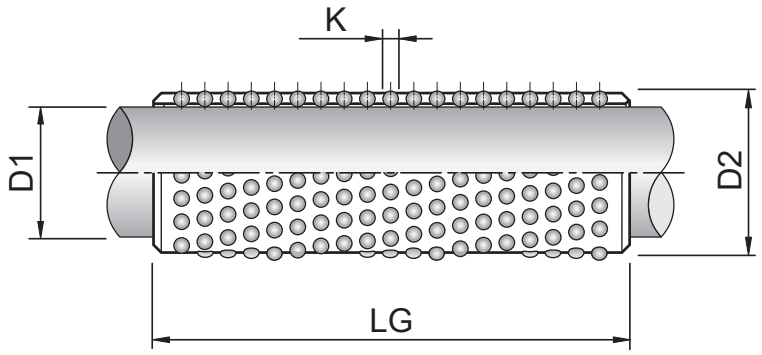

Obj. kód	D1	LG	D2	K
GSAP1010	10	10	14	2
GSAP1015		15		
GSAP1020		20		
GSAP1025		25		
GSAP1030		30		
GSAP1035		35		
GSAP1040		40		
GSAP1045		45		
GSAP1050		50		
GSAP1210	12	10	16	2
GSAP1215		15		
GSAP1220		20		
GSAP1225		25		
GSAP1230		30		
GSAP1235		35		
GSAP1240		40		
GSAP1245		45		
GSAP1250		50		

Obj. kód	D1	LG	D2	K
GSAP1510	15	10	22	2
GSAP1515		15		
GSAP1520		20		
GSAP1525		25		
GSAP1530		30		
GSAP1535		35		
GSAP1540		40		
GSAP1545		45		
GSAP1550		50		
GSAP1560		60		

VODÍCÍ SLOUPEK S POUZDREM A KULIČKOVOU KLECÍ, MALÉ ROZMĚRY

SET A

GUIDE PILLARS GUIDE BUSHES BALL CAGES, SMALL DIMENSIONS
FÜHRUNGSSÄULEN KUGELKÄFIGE FÜHRUNGSBUCHSEN, KLEINE ABMESSUNGEN

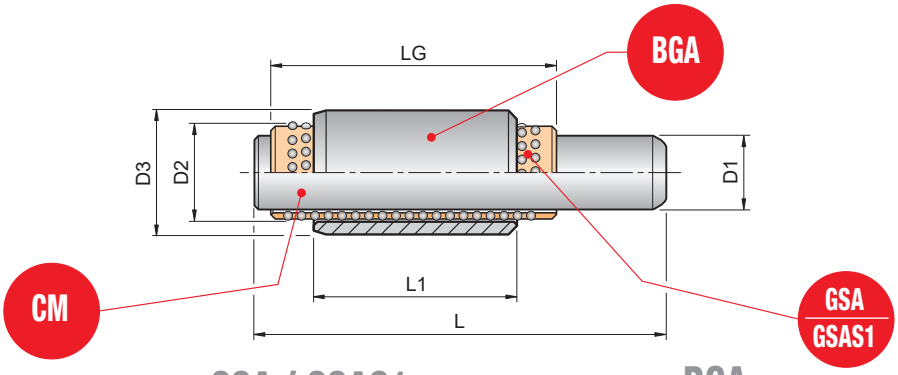

CM

SLOUPEK
PILLAR
FÜHRUNGSSÄULEN

Materiál: 100 Cr 6
Tvrdost: 60÷64 HRC

Obj. kód	D1	L
CM330	3	30
CM3x		x
CM3x		x
CM3x		x
CM360		60
CM430	4	30
CM4x		x
CM4x		x
CM4x		x
CM460		60
CM540	5	40
CM5x		x
CM5x		x
CM5x		x
CM580		80
CM640	6	40
CM6x		x
CM6x		x
CM6x		x
CM6x		x
CM6x		x
CM680		80
CM850	8	50
CM8x		x
CM8x		x
CM8x		x
CM8x		x
CM8x		x
CM8100		100
CM1060	10	60
CM10x		x
CM10x		x
CM10x		x
CM10x		x
CM10x		x
CM10120		120
CM1260	12	60
CM12x		x
CM12x		x
CM12x		x
CM12120		120

GSA / GSAS1

KULIČKOVÁ KLEC
BALL CAGE
KUGELKÄFIGE

Materiál: Bronz
Tvrzená otec (DIN 5401)

Obj. kód	D1	LG	D2
GSA310	3	10	5
GSA315		15	
GSA320		20	
GSA410	4	10	6
GSA415		15	
GSA420		20	
GSA510	5	10	7
GSA515		15	
GSA520		20	
GSA525		25	
GSA610	6	10	8
GSA615		15	
GSA620		20	
GSA625		25	
GSA630		30	
GSA810	8	10	10
GSA815		15	
GSA820		20	
GSA825		25	
GSA830		30	
GSA1015	10	15	12
GSA1020		20	
GSA1025		25	
GSA1030		30	
GSAS11220	12	20	14
GSAS11225		25	
GSAS11230		30	
GSAS11240		40	

BGA

POUZDRO
BUSH
FÜHRUNGSBUCHSEN

Materiál: 100 Cr 6
Tvrdost: 60÷64 HRC

Obj. kód	D2	L1	D3
BGA510	5	10	7
BGA515		15	
BGA520		20	
BGA525		25	
BGA530		30	
BGA610	6	10	8
BGA615		15	
BGA620		20	
BGA625		25	
BGA630		30	
BGA710	7	10	10
BGA715		15	
BGA720		20	
BGA725		25	
BGA730		30	
BGA810	8	10	11
BGA815		15	
BGA820		20	
BGA825		25	
BGA830		30	
BGA835		35	
BGA840		40	
BGA1010	10	10	14
BGA1015		15	
BGA1020		20	
BGA1025		25	
BGA1030		30	
BGA1035		35	
BGA1040		40	
BGA1210	12	10	18
BGA1215		15	
BGA1220		20	
BGA1225		25	
BGA1230		30	
BGA1235		35	
BGA1240		40	
BGA1420	14	20	20
BGA1425		25	
BGA1430		30	
BGA1435		35	
BGA1440		40	

info@eichlercompany.com

VODÍCÍ SLOUPEK S POUZDREM A KULIČKOVOU KLECÍ, MALÉ ROZMĚRY

GUIDE PILLARS GUIDE BUSHES BALL CAGES, SMALL DIMENSIONS
FÜHRUNGSSÄULEN KUGELKÄFIGE FÜHRUNGSBUCHSEN, KLEINE ABMESSUNGEN

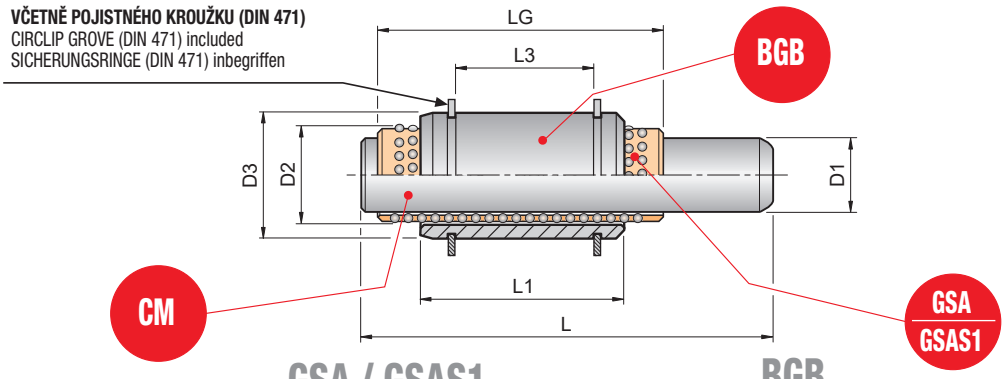

CM

SLOUPEK
PILLAR
FÜHRUNGSSÄULEN

Materiál: 100 Cr 6
Tvrdost: 60÷64 HRC

Obj. kód	D1	L
CM330	3	30
CM3X		x
CM3X		x
CM360		60
CM430	4	30
CM4X		x
CM4X		x
CM460		60
CM540	5	40
CM5x		x
CM5x		x
CM5x		x
CM580		80
CM640	6	40
CM6x		x
CM6x		x
CM6x		x
CM6x		x
CM6x		x
CM680		80
CM850	8	50
CM8x		x
CM8x		x
CM8x		x
CM8x		x
CM8x		x
CM8100		100
CM1060	10	60
CM10x		x
CM10x		x
CM10x		x
CM10x		x
CM10x		x
CM10120		120
CM1260	12	60
CM12x		x
CM12x		x
CM12x		x
CM12120		120

GSA / GSAS1

KULIČKOVÁ KLEC
BALL CAGE
KUGELKÄFIGE

Materiál: Bronz
Tvrzená ocel (DIN 5401)

Obj. kód	D1	LG	D2
GSA310	3	10	5
GSA315		15	
GSA320		20	
GSA410	4	10	6
GSA415		15	
GSA420		20	
GSA510	5	10	7
GSA515		15	
GSA520		20	
GSA525		25	
GSA610	6	10	8
GSA615		15	
GSA620		20	
GSA625		25	
GSA630		30	
GSA810	8	10	10
GSA815		15	
GSA820		20	
GSA825		25	
GSA830		30	
GSA1015	10	15	12
GSA1020		20	
GSA1025		25	
GSA1030		30	
GSAS11220	12	20	14
GSAS11225		25	
GSAS11230		30	
GSAS11240		40	

BGB

POUZDRO
BUSH
FÜHRUNGSBUCHSEN

Materiál: 100 Cr 6
Tvrdost: 60÷64 HRC

Obj. kód	D2	L1	L3	D3
BGB510	5	10		7
BGB520		20		
BGB530		30		
BGB610	6	10		8
BGB620		20		
BGB630		30		
BGB720	7	20	10	10
BGB730		30	20	
BGB820	8	20	10	11
BGB830		30	20	
BGB840		40	30	
BGB1020	10	20	10	12
BGB1030		30	20	
BGB1040		40	30	
BGB1230	12	30	20	16
BGB1240		40	30	
BGB1250		50	40	
BGB1430	14	30	20	18
BGB1440		40	30	
BGB1450		50	40	

VODÍCÍ SLOUPEK S POUZDREM A KULIČKOVOU KLECÍ, MALÉ ROZMĚRY

SET C

GUIDE PILLARS GUIDE BUSHES BALL CAGES, SMALL DIMENSIONS
FÜHRUNGSSÄULEN KUGELKÄFIGE FÜHRUNGSBUCHSEN, KLEINE ABMESSUNGEN

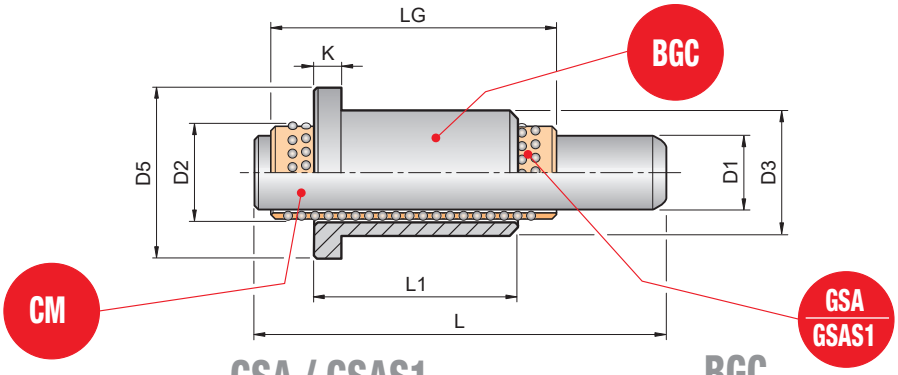

CM

SLOUPEK
PILLAR
FÜHRUNGSSÄULEN

Materiál: 100 Cr 6
Tvrdost: 60÷64 HRC

Obj. kód	D1	L
CM330	3	30
CM3x		x
CM3x		x
CM3x		x
CM360		60
CM430	4	30
CM4x		x
CM4x		x
CM4x		x
CM460		60
CM540	5	40
CM5x		x
CM5x		x
CM5x		x
CM580		80
CM640	6	40
CM6x		x
CM6x		x
CM6x		x
CM6x		x
CM6x		x
CM680		80
CM850	8	50
CM8x		x
CM8x		x
CM8x		x
CM8x		x
CM8x		x
CM8100		100
CM1060	10	60
CM10x		x
CM10x		x
CM10x		x
CM10x		x
CM10x		x
CM10120		100
CM1260	12	60
CM12x		x
CM12x		x
CM12x		x
CM12120		120

GSA / GSAS1

KULIČKOVÁ KLEC
BALL CAGE
KUGELKÄFIGE

Material: Bronz
Tvrzená ocel (DIN 5401)

Obj. kód	D1	LG	D2
GSA310	3	10	5
GSA315		15	
GSA320		20	
GSA410	4	10	6
GSA415		15	
GSA420		20	
GSA510	5	10	7
GSA515		15	
GSA520		20	
GSA525		25	
GSA610	6	10	8
GSA615		15	
GSA620		20	
GSA625		25	
GSA630		30	
GSA810	8	10	10
GSA815		15	
GSA820		20	
GSA825		25	
GSA830		30	
GSA1015	10	15	12
GSA1020		20	
GSA1025		25	
GSA1030		30	
GSAS11220	12		14
GSAS11225			
GSAS11230			
GSAS11240			

BGC

POUZDRO
BUSH
FÜHRUNGSBUCHSEN

Material: 100 Cr 6
Tvrdost: 60÷64 HRC

Obj. kód	D2	L1	K	D3	D5
BGC510	5	10	2,5	7	9
BGC520		20			
BGC530		30			
BGC610	6	10	3	8	10
BGC620		20			
BGC630		30			
BGC710	7	10	3	10	12
BGC720		20			
BGC730		30			
BGC820	8	20	4	11	13
BGC830		30			
BGC840		40			
BGC1020	10	20	4	12	14
BGC1030		30			
BGC1040		40			
BGC1230	12	30	4	16	18
BGC1240		40			
BGC1250		50			
BGC1430	14	30	4	18	20
BGC1440		40			
BGC1450		50			

info@eichlercompany.com

VÁLEČKOVÁ KLEC

ROLLER CAGE
ROLLENKÄFIG

Materiál: Hliník

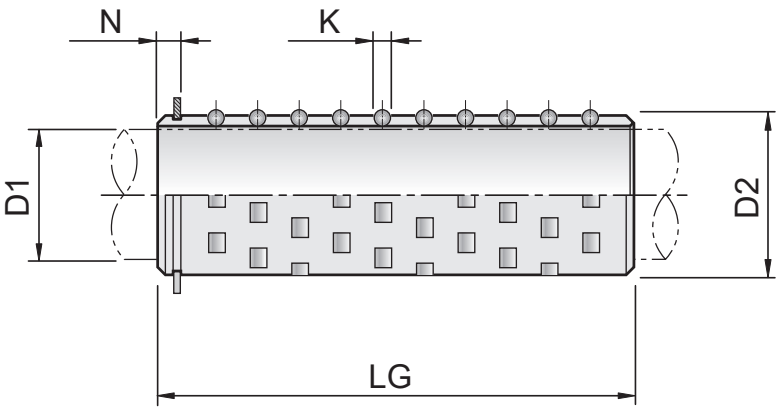

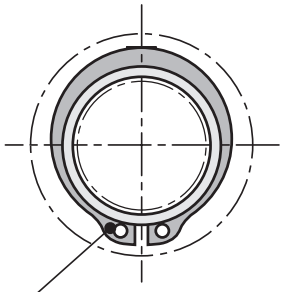

VČETNĚ POJISTNÉHO KROUŽKU (DIN471)
CIRCLIP GROVE (DIN 471) included
SICHERUNGSRING (DIN 471) enthalten

Obj. kód	D1	D2	Obj. kód	D1	D2	LG	K	ROLLERS	N
GR1945	19	25	GR2045	20	26	45	3	40	1,6
GR1955			GR2055			55		48	
GR1965			GR2065			65		56	
GR1975			GR2075			75		64	
GR2445	24	30	GR2545	25	31	45	3	40	1,6
GR2455			GR2555			55		48	
GR2465			GR2565			65		56	
GR2475			GR2575			75		64	
GR2485			GR2585			85		72	
GR3045	30	38	GR3245	32	40	45	4	48	2,1
GR3055			GR3255			55		60	
GR3065			GR3265			65		72	
GR3075			GR3275			75		84	
GR3085			GR3285			85		96	
GR3095			GR3295			95		108	
GR30105			GR32105			105		120	
GR3855	38	46	GR4055	40	48	55	4	72	2,1
GR3865			GR4065			65		84	
GR3875			GR4075			75		96	
GR3885			GR4085			85		108	
GR3895			GR4095			95		120	
GR38105			GR40105			105		120	
GR38115			GR40115			115		144	
GR38125			GR40125			125		156	
GR4865	48	56	GR5065	50	58	65	4	105	2,1
GR4875			GR5075			75		120	
GR4885			GR5085			85		135	
GR4895			GR5095			95		150	
GR48105			GR50105			105		165	
GR48115			GR50115			115		165	
GR48125			GR50125			125		195	

VODÍCÍ POUZDRO PRO KULIČKOVOU KLEC

BEAG

ISO 9448-7

DEMOUNTABLE BUSH FOR BALL CAGE
KUGELFÜHRUNGSBUCHSE MIT BUND

Materiál: 1.7131- Tvrdost: 61÷63 HRC

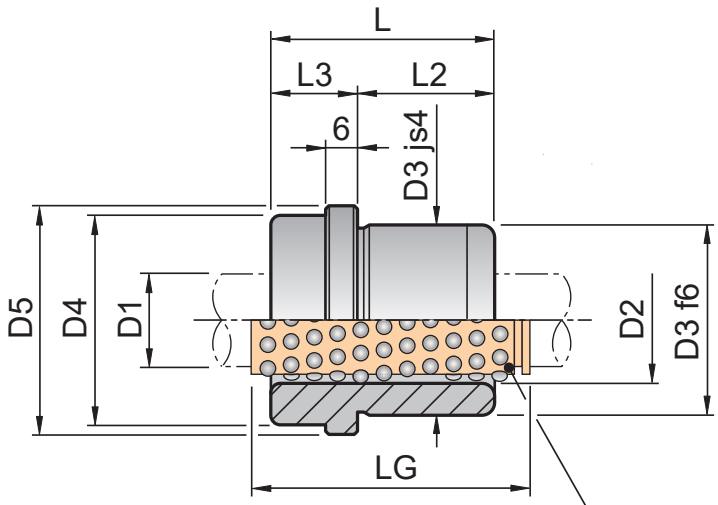

nutno objednat zvlášť: Kuličková klec GSA
to be ordered separately: BALL CAGE GSA
extra bestellen: KUGELKÄFIG GSA

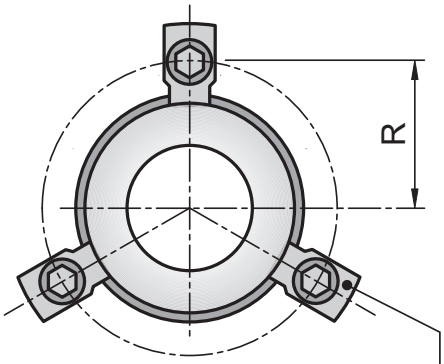

S 6 ISO + V6
(na poptávku / on request / auf Anfrage)
D1 < 38 s / with / mit 3
D1 ≥ 38 s / with / mit 4

BEAG-7											
Obj. kód	D1	D2	D3	D4	D5	R	L	L2	L3	LG	
BEAG19-7	19	25	32	32	40	26	35	23	12	45	
BEAG20-7	20	26	32	32	40	26	35	23	12	45	
BEAG24-7	24	30	40	40	48	30	35	23	12	45	
BEAG25-7	25	31	40	40	48	30	35	23	12	45	
BEAG30-7	30	38	48	48	56	33,5	42	30	12	56	
BEAG32-7	32	40	48	48	56	33,5	42	30	12	56	
BEAG38-7	38	46	58	58	66	38,5	52	37	15	63	
BEAG40-7	40	48	58	58	66	38,5	52	37	15	63	
BEAG48-7	48	56	70	70	80	45,5	65	47	18	80	
BEAG50-7	50	58	70	70	80	45,5	65	47	18	80	
BEAG60-7	60	68	85	85	95	53	80	60	20	95	
BEAG63-7	63	71	85	85	95	53	80	60	20	95	
BEAG80-7	80	92	105	105	118	64,5	80	60	20	120	

info@eichlercompany.com

VODÍCÍ POUZDRO PRO KULIČKOVOU KLEC

ISO 9448-7

DEMOUNTABLE BUSH FOR BALL CAGE
KUGELFÜHRUNGSBUCHSE MIT BUND

Materiál: 1.7131- Tvrdost: 61÷63 HRC

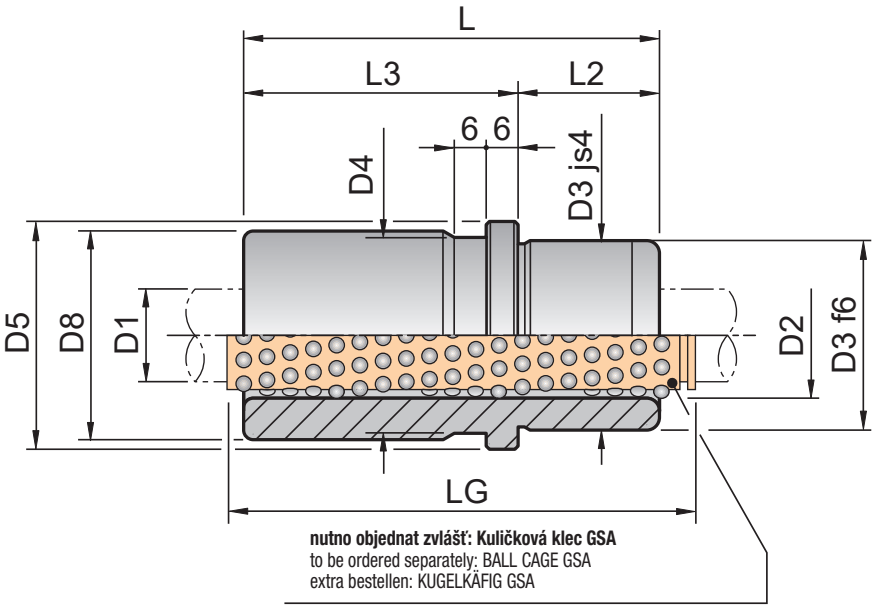

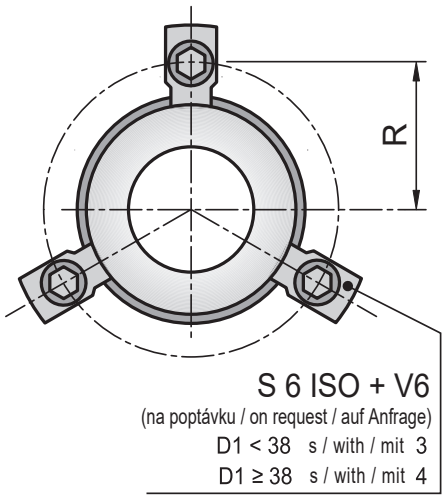

BEAG-4											
Obj. kód	D1	D2	D3	D4	D5	D8	R	L	L2	L3	LG
BEAG19-4	19	25	32	32	40	39	26	59	23	36	71
BEAG20-4	20	26	32	32	40	39	26	59	23	36	71
BEAG24-4	24	30	40	40	48	46	30	79	23	56	95
BEAG25-4	25	31	40	40	48	46	30	79	23	56	95
BEAG30-4	30	38	48	48	56	53	33,5	93	30	63	120
BEAG32-4	32	40	48	48	56	53	33,5	93	30	63	120
BEAG38-4	38	46	58	58	66	63	38,5	108	37	71	120
BEAG40-4	40	48	58	58	66	63	38,5	108	37	71	120
BEAG48-4	48	56	70	70	80	77	45,5	127	47	80	140
BEAG50-4	50	58	70	70	80	77	45,5	127	47	80	140
BEAG60-4	60	68	85	85	95	92	53	150	60	90	160
BEAG63-4	63	71	85	85	95	92	53	150	60	90	160
BEAG80-4	80	92	105	105	118	115	64,5	150	60	90	160

BEAG-5											
Obj. kód	D1	D2	D3	D4	D5	D8	R	L	L2	L3	LG
BEAG24-5	24	30	40	40	48	46	30	80	30	50	95
BEAG25-5	25	31	40	40	48	46	30	80	30	50	95
BEAG30-5	30	38	48	48	56	53	33,5	93	37	56	120
BEAG32-5	32	40	48	48	56	53	33,5	93	37	56	120
BEAG38-5	38	46	58	58	66	63	38,5	110	47	63	140
BEAG40-5	40	48	58	58	66	63	38,5	110	47	63	140
BEAG48-5	48	56	70	70	80	77	45,5	131	60	71	160
BEAG50-5	50	58	70	70	80	77	45,5	131	60	71	160

BEAG-6											
Obj. kód	D1	D2	D3	D4	D5	D8	R	L	L2	L3	LG
BEAG19-6	19	25	32	32	40	39	26	43	23	20	56
BEAG20-6	20	26	32	32	40	39	26	43	23	20	56
BEAG24-6	24	30	40	40	48	46	30	59	23	36	71
BEAG25-6	25	31	40	40	48	46	30	59	23	36	71
BEAG30-6	30	38	48	48	56	53	33,5	75	30	45	95
BEAG32-6	32	40	48	48	56	53	33,5	75	30	45	95
BEAG38-6	38	46	58	58	66	63	38,5	82	37	45	105
BEAG40-6	40	48	58	58	66	63	38,5	82	37	45	105
BEAG48-6	48	56	70	70	80	77	45,5	97	47	50	120
BEAG50-6	50	58	70	70	80	77	45,5	97	47	50	120
BEAG60-6	60	68	85	85	95	92	53	116	60	56	140
BEAG63-6	63	71	85	85	95	92	53	116	60	56	140
BEAG80-6	80	92	105	105	118	115	64,5	120	60	60	140

BEAG-9											
Ob j. kód	D1	D2	D3	D4	D5	D8	R	L	L2	L3	LG
BEAG24-9	24	30	40	40	48	46	30	55	30	25	71
BEAG25-9	25	31	40	40	48	46	30	55	30	25	71
BEAG30-9	30	38	48	48	56	53	33,5	69	37	32	80
BEAG32-9	32	40	48	48	56	53	33,5	69	37	32	80
BEAG38-9	38	46	58	58	66	63	38,5	79	47	32	95
BEAG40-9	40	48	58	58	66	63	38,5	79	47	32	95
BEAG48-9	48	56	70	70	80	77	45,5	96	60	36	120
BEAG50-9	50	58	70	70	80	77	45,5	96	60	36	120

VODÍCÍ POUZDRO PRO KULIČKOVOU KLEC

ISO 9448-3

DEMOUNTABLE BUSH FOR BALL CAGE
KUGELFÜHRUNGSBUCHSE MIT BUND

Materiál: 1.7131- Tvrdost: 61÷63 HRC

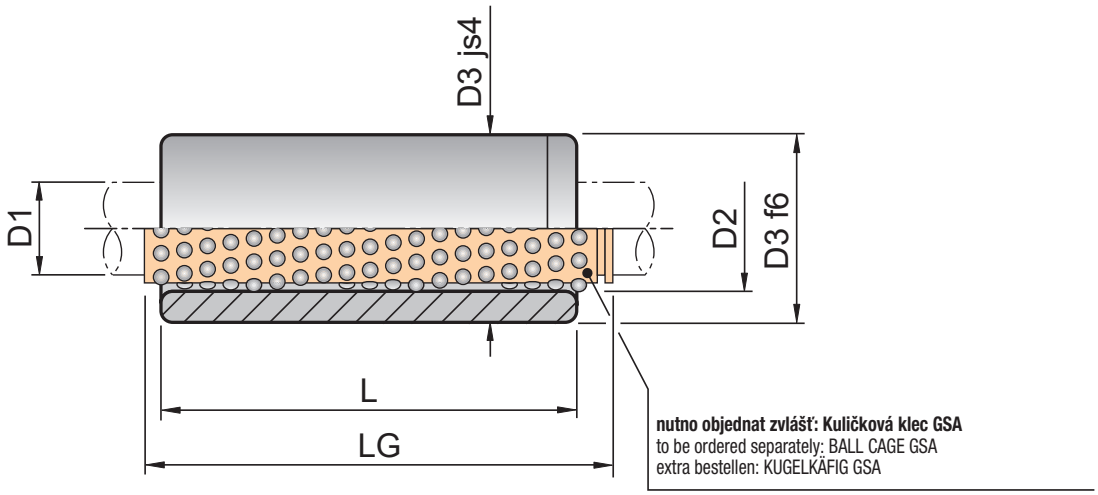

Obj. kód	D1	L	LG	D2	D3
BLAG1523	15	23	45	21	28
BLAG1530		30	45		
BLAG1537		37	45		
BLAG1547		47	56		
BLAG1560		60	71		
BLAG1623	16	23	45	22	28
BLAG1630		30	45		
BLAG1637		37	45		
BLAG1647		47	56		
BLAG1660		60	71		
BLAG1923	19	23	45	25	32
BLAG1930		30	45		
BLAG1937		37	45		
BLAG1947		47	56		
BLAG1960		60	71		
BLAG1977		77	95		
BLAG2023	20	23	45	26	32
BLAG2030		30	45		
BLAG2037		37	45		
BLAG2047		47	56		
BLAG2060		60	71		
BLAG2077		77	95		
BLAG2423	24	23	45	30	40
BLAG2430		30	45		
BLAG2437		37	45		
BLAG2447		47	56		
BLAG2460		60	71		
BLAG2477		77	95		
BLAG2523	25	23	45	31	40
BLAG2530		30	45		
BLAG2537		37	45		
BLAG2547		47	56		
BLAG2560		60	71		
BLAG2577		77	95		
BLAG3030	30	30	45	38	48
BLAG3037		37	50		
BLAG3047		47	56		

Obj. kód	D1	L	LG	D2	D3
BLAG3060	30	60	71	38	48
BLAG3077		77	95		
BLAG3095		95	120		
BLAG3230	32	30	45	40	48
BLAG3237		37	50		
BLAG3247		47	56		
BLAG3260		60	71		
BLAG3277		77	95		
BLAG3295		95	120		
BLAG3830	38	30	45	46	58
BLAG3837		37	50		
BLAG3847		47	63		
BLAG3860		60	80		
BLAG3877		77	95		
BLAG3895		95	120		
BLAG38120		120	140		
BLAG4030	40	30	45	48	58
BLAG4037		37	50		
BLAG4047		47	63		
BLAG4060		60	80		
BLAG4077		77	95		
BLAG4095		95	120		
BLAG40120		120	140		
BLAG4837	48	37	50	56	70
BLAG4847		47	63		
BLAG4860		60	80		
BLAG4877		77	95		
BLAG4895		95	120		
BLAG48120		120	140		
BLAG5037	50	37	50	58	70
BLAG5047		47	63		
BLAG5060		60	80		
BLAG5077		77	95		
BLAG5095		95	120		
BLAG50120		120	140		
BLAG6060	60	60	95	68	85
BLAG6077		77	95		

Obj. kód	D1	L	LG	D2	D3
BLAG6095	60	95	120	68	85
BLAG60120		120	140		
BLAG6360	63	60	95	71	85
BLAG6377		77	95		
BLAG6395		95	120		
BLAG63120		120	140		
BLAG80120	80	120	140	92	105

B5AG

VODÍCÍ POUZDRO S PŘÍRUBOU PRO KULIČKOVOU KLEC

DIN 9831/ISO 9448-5

FLANGED GUIDE BUSH FOR BALL CAGE
KUGELFÜHRUNGSBUCHSE MIT FLANSCH

Materiál: 1.7131- Tvrdost: 61÷63 HRC

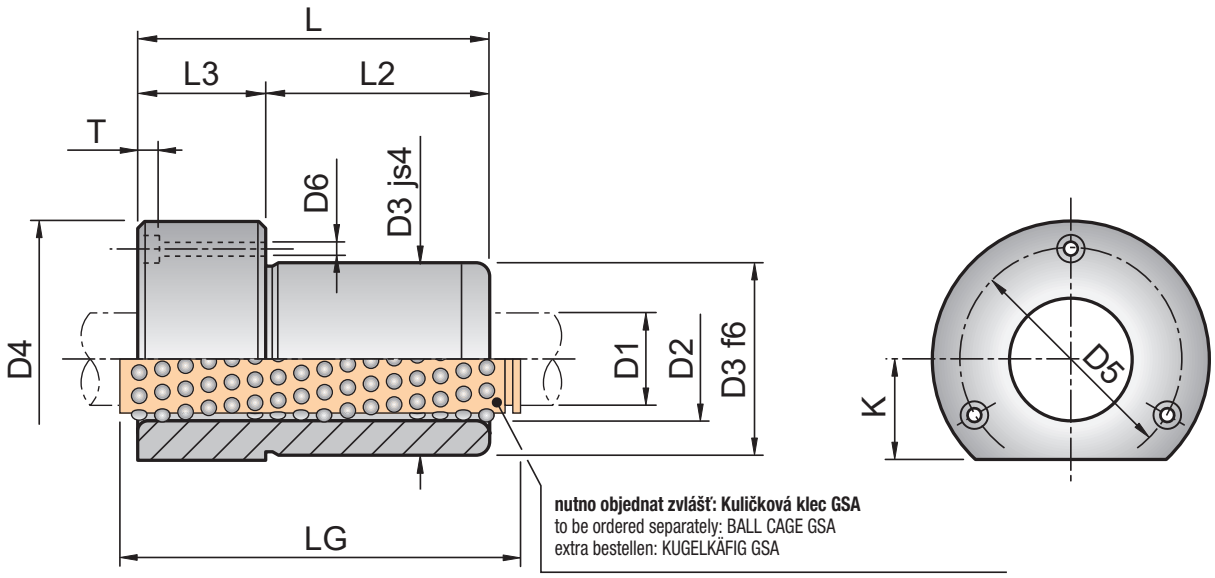

B5AG-4										
Obj. kód	D1	D2	D3	D4	D5	K	L	L2	L3	LG
B5AG19-4	19	25	32	50	40	18	52	37	15	71
B5AG20-4	20	26	32	50	40	18	52	37	15	71
B5AG24-4	24	30	40	63	50	23	62	37	25	71
B5AG25-4	25	31	40	63	50	23	62	37	25	71
B5AG30-4	30	38	48	72	58	28	72	47	25	80
B5AG32-4	32	40	48	72	58	28	72	47	25	80
B5AG38-4	38	46	58	85	70	33	77	47	30	95
B5AG40-4	40	48	58	85	70	33	77	47	30	95
B5AG48-4	48	56	70	104	86	38	102	60	42	120
B5AG50-4	50	58	70	104	86	38	102	60	42	120
B5AG60-4	60	68	85	120	100	46	102	60	42	120
B5AG63-4	63	71	85	120	100	46	102	60	42	120
B5AG80-4	80	92	105	148	125	56	125	75	50	140

B5AG-5										
Obj. kód	D1	D2	D3	D4	D5	K	L	L2	L3	LG
B5AG15-5	15	21	28	45	35	15	36	30	6	45
B5AG16-5	16	22	28	45	35	15	36	30	6	45
B5AG19-5	19	25	32	50	40	18	45	30	15	56
B5AG20-5	20	26	32	50	40	18	45	30	15	56
B5AG24-5	24	30	40	63	50	23	55	30	25	71
B5AG25-5	25	31	40	63	50	23	55	30	25	71
B5AG30-5	30	38	48	72	58	28	62	37	25	71
B5AG32-5	32	40	48	72	58	28	62	37	25	71
B5AG38-5	38	46	58	85	70	33	67	37	30	80
B5AG40-5	40	48	58	85	70	33	67	37	30	80
B5AG48-5	48	56	70	104	86	38	89	47	42	95
B5AG50-5	50	58	70	104	86	38	89	47	42	95
B5AG60-5	60	68	85	120	100	46	89	47	42	95
B5AG63-5	63	71	85	120	100	46	89	47	42	95

D1	D6	T
15	4,5	3,4
16	4,5	3,4
19	4,5	4,6
20	4,5	4,6
24	5,5	5,7
25	5,5	5,7
30	5,5	5,7
32	5,5	5,7
38	6,6	6,8
40	6,6	6,8
48	9	9
50	9	9
60	9	9
63	9	9
80	11	11

B5AG-6										
Obj. kód	D1	D2	D3	D4	D5	K	L	L2	L3	LG
B5AG15-6	15	21	28	45	35	15	29	23	6	45
B5AG16-6	16	22	28	45	35	15	29	23	6	45
B5AG19-6	19	25	32	50	40	18	38	23	15	45
B5AG20-6	20	26	32	50	40	18	38	23	15	45
B5AG24-6	24	30	40	63	50	23	38	23	15	45
B5AG25-6	25	31	40	63	50	23	38	23	15	45
B5AG30-6	30	38	48	72	58	28	45	30	15	56
B5AG32-6	32	40	48	72	58	28	45	30	15	56
B5AG38-6	38	46	58	85	70	33	55	30	25	63
B5AG40-6	40	48	58	85	70	33	55	30	25	63
B5AG48-6	48	56	70	104	86	38	62	37	25	80
B5AG50-6	50	58	70	104	86	38	62	37	25	80

VODÍCÍ POUZDRO SAMOMAZNÉ

ISO 9448-6

DEMOUNTABLE BUSH SELF-LUBE
SELBSTSCHMIERENDE FÜHRUNGSBUCHSE MIT BUND

Materiál: 1.7131- Tvrdost: 61÷63 HRC

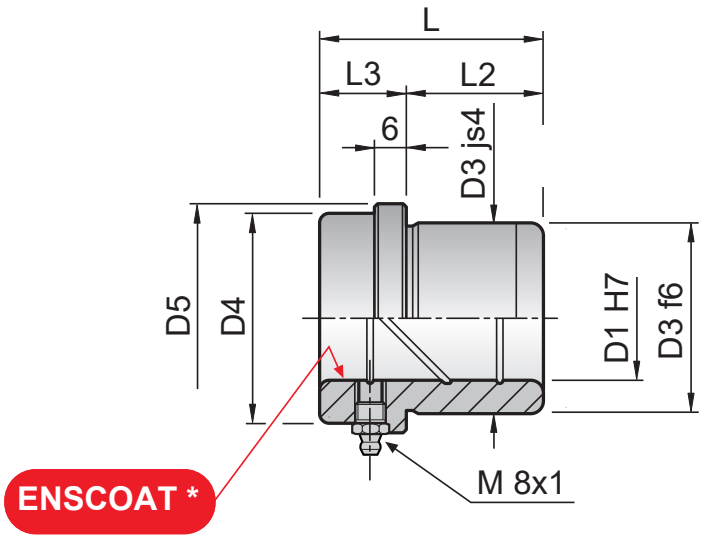

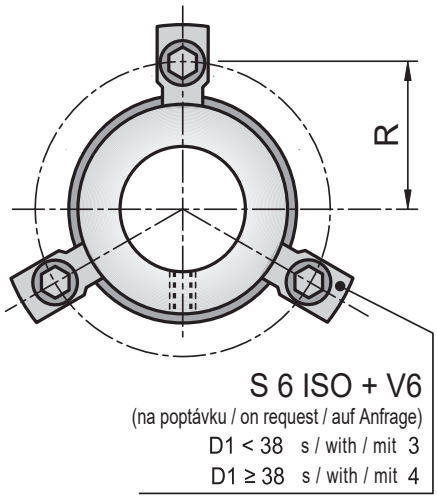

BEA-5										
Obj. kód	D1	D3	D4	D5	R	L	L2	L3		
BEA19-5	19	32	32	40	26	35	23	12		
BEA20-5	20	32	32	40	26	35	23	12		
BEA24-5	24	40	40	48	30	35	23	12		
BEA25-5	25	40	40	48	30	35	23	12		
BEA30-5	30	48	48	56	33,5	42	30	12		
BEA32-5	32	48	48	56	33,5	42	30	12		
BEA38-5	38	58	58	66	38,5	52	37	15		
BEA40-5	40	58	58	66	38,5	52	37	15		
BEA48-5	48	70	70	80	45,5	65	47	18		
BEA50-5	50	70	70	80	45,5	65	47	18		
BEA60-5	60	85	85	95	53	80	60	20		
BEA63-5	63	85	85	95	53	80	60	20		

ENSCOAT* povlak
Povlak je vyvinut na principu průniku fluorokarbonových polymerů nanesených na povrch vodícího pouzdra. Tyto polymery pronikají vnější vrstvou povrchu hlouběji do materiálu. Díky této metodě nedochází ke ztrátě kluzných vlastností i při opotřebení povrchu pouzdra. Kombinací fluorokarbonových polymerů a grafitu dochází k velmi nízkému koeficientu tření (0,06).

ENSCOAT * coating
By a mechanical treatment, superficially some micropores are forming. This microporosity is filled with fluorocarbon polymers.
Thanks to this process, the surface wear of polymers does not change characteristics of treatment.
Good anti-seized properties and low friction coefficient (0,06) are developed through the combinationof fluoropolymers and graphite.

ENSCOAT *-Beschichtung
Die ENSCOAT-Beschichtung ist eine Oberflächenbeschichtung auf Basis von Fluoropolymeren, die auf die Oberfläche der Führungsbuchse aufgetragen wird und in die äußere Schicht des Materials eindringt. Da diese Beschichtung in die Poren des Materials eindringt, gehen auch bei verschleißten Teilen die Gleiteigenschaften nicht verloren. Dank der Kombination Fluoropolymere-Grafit verbindet die ENSCOAT-Beschichtung gute selbstschmierende Eigenschaften und einen niedrigen Reibungskoeffizienten (0,06).

info@eichlercompany.com

VODÍCÍ POUZDRO SAMOMAZNÉ

ISO 9448-6

DEMOUNTABLE BUSH SELF-LUBE
SELBSTSCHMIERENDE FÜHRUNGSBUCHSE MIT BUND

Materiál: 1.7131- Tvrdost: 61÷63 HRC

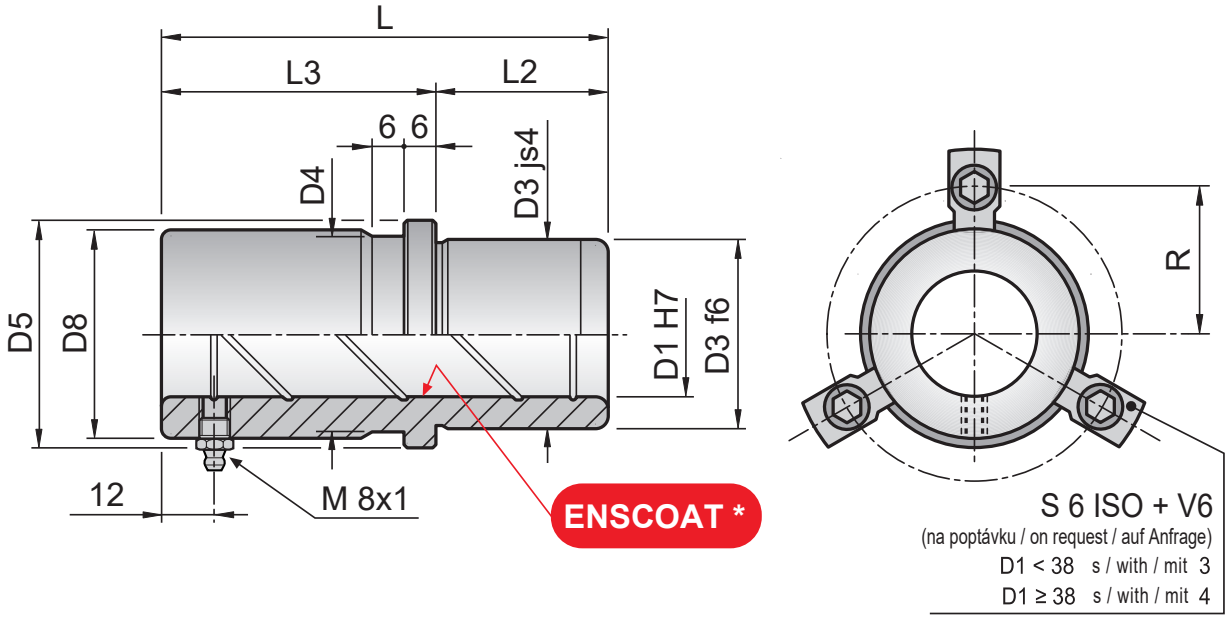

BEA-4										
Obj. kód	D1	D3	D4	D5	D8	R	L	L2	L3	
BEA19-4	19	32	32	40	39	26	43	23	20	
BEA20-4	20	32	32	40	39	26	43	23	20	
BEA24-4	24	40	40	48	46	30	59	23	36	
BEA25-4	25	40	40	48	46	30	59	23	36	
BEA30-4	30	48	48	56	53	33,5	75	30	45	
BEA32-4	32	48	48	56	53	33,5	75	30	45	
BEA38-4	38	58	58	66	63	38,5	82	37	45	
BEA40-4	40	58	58	66	63	38,5	82	37	45	
BEA48-4	48	70	70	80	77	45,5	97	47	50	
BEA50-4	50	70	70	80	77	45,5	97	47	50	
BEA60-4	60	85	85	95	92	53	116	60	56	
BEA63-4	63	85	85	95	92	53	116	60	56	

BEA-1										
Obj. kód	D1	D3	D4	D5	D8	R	L	L2	L3	
BEA19-1	19	32	32	40	39	26	59	23	36	
BEA20-1	20	32	32	40	39	26	59	23	36	
BEA24-1	24	40	40	48	46	30	79	23	56	
BEA25-1	25	40	40	48	46	30	79	23	56	
BEA30-1	30	48	48	56	53	33,5	93	30	63	
BEA32-1	32	48	48	56	53	33,5	93	30	63	
BEA38-1	38	58	58	66	63	38,5	108	37	71	
BEA40-1	40	58	58	66	63	38,5	108	37	71	
BEA48-1	48	70	70	80	77	45,5	127	47	80	
BEA50-1	50	70	70	80	77	45,5	127	47	80	
BEA60-1	60	85	85	95	92	53	150	60	90	
BEA63-1	63	85	85	95	92	53	150	60	90	

ENSCOAT* povlak
Povlak je vyvinut na principu průniku fluorokarbonových polymerů nanesených na povrch vodícího pouzdra. Tyto polymery pronikají vnější vrstvou povrchu hlouběji do materiálu. Díky této metodě nedochází ke ztrátě kluzných vlastností i při opotřebení povrchu pouzdra. Kombinací fluorokarbonových polymerů a grafitu dochází k velmi nízkému koeficientu tření (0,06).

ENSCOAT * coating
By a mechanical treatment, superficially some micropores are forming. This microporosity is filled with fluorocarbon polymers.
Thanks to this process, the surface wear of polymers does not change characteristics of treatment.
Good anti-seized properties and low friction coefficient (0,06) are developed through the combinationof fluoropolymers and graphite.

ENSCOAT *-Beschichtung
Die ENSCOAT-Beschichtung ist eine Oberflächenbeschichtung auf Basis von Fluoropolymeren, die auf die Oberfläche der Führungsbuchse aufgetragen wird und in die äußere Schicht des Materials eindringt. Da diese Beschichtung in die Poren des Materials eindringt, gehen auch bei verschleißten Teilen die Gleiteigenschaften nicht verloren. Dank der Kombination Fluoropolymere-Grafit verbindet die ENSCOAT-Beschichtung gute selbstschmierende Eigenschaften und einen niedrigen Reibungskoeffizienten (0,06).

VODÍCÍ POUZDRO OCEL/BRONZ

BEBA

ISO 9448

DEMOUNTABLE BUSH STEEL / BRONZE
FÜHRUNGSBUCHSE MIT BUND MIT BRONZEEINSATZ

Materiál: 1.7131 - Tvrdost: 52÷54 HRC
Bronz

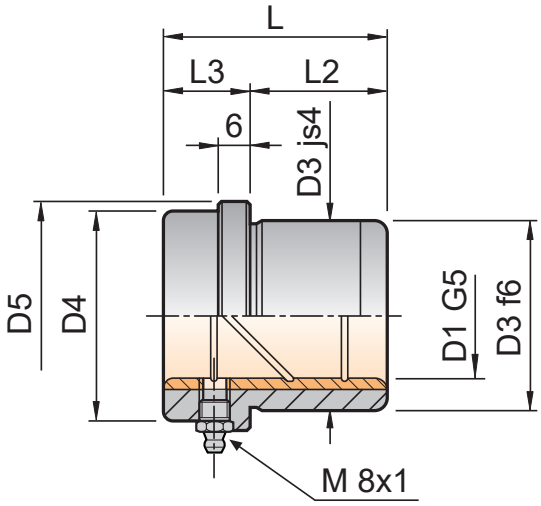

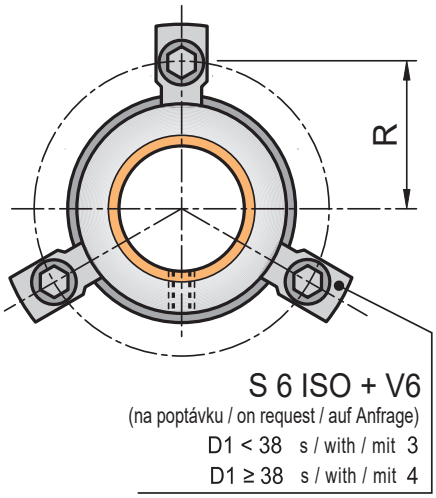

BEBA-5										
Obj. kód	D1	D3	D4	D5	R	L	L2	L3		
BEBA19-5	19	32	32	40	26	35	23	12		
BEBA20-5	20	32	32	40	26	35	23	12		
BEBA24-5	24	40	40	48	30	35	23	12		
BEBA25-5	25	40	40	48	30	35	23	12		
BEBA30-5	30	48	48	56	33,5	42	30	12		
BEBA32-5	32	48	48	56	33,5	42	30	12		
BEBA38-5	38	58	58	66	38,5	52	37	15		
BEBA40-5	40	58	58	66	38,5	52	37	15		
BEBA48-5	48	70	70	80	45,5	65	47	18		
BEBA50-5	50	70	70	80	45,5	65	47	18		
BEBA60-5	60	85	85	95	53	80	60	20		
BEBA63-5	63	85	85	95	53	80	60	20		
BEBA80-5	80	105	105	118	64,5	80	60	20		

info@eichlercompany.com

VODÍCÍ POUZDRO OCEL/BRONZ

DEMOUNTABLE BUSH STEEL / BRONZE
FÜHRUNGSBUCHSE MIT BUND MIT BRONZEEINSATZ

Materiál: 1.7131 - Tvrdost: 52÷54 HRC
Bronz

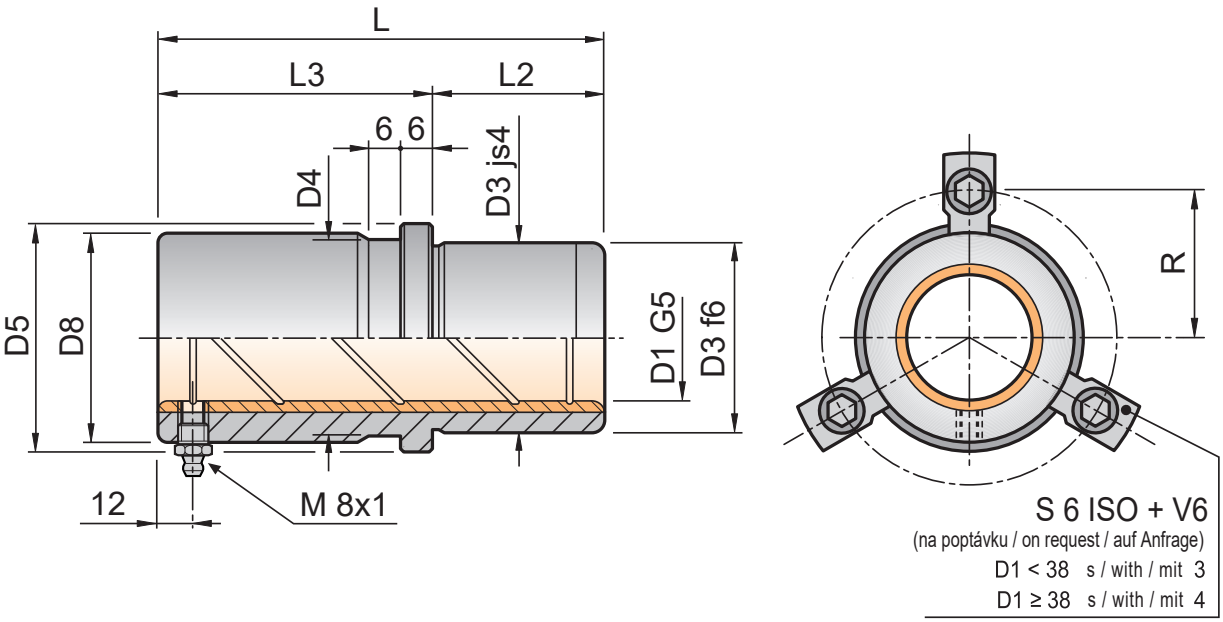

BEBA-4										
Obj. kód	D1	D3	D4	D5	D8	R	L	L2	L3	
BEBA19-4	19	32	32	40	39	26	43	23	20	
BEBA20-4	20	32	32	40	39	26	43	23	20	
BEBA24-4	24	40	40	48	46	30	59	23	36	
BEBA25-4	25	40	40	48	46	30	59	23	36	
BEBA30-4	30	48	48	56	53	33,5	75	30	45	
BEBA32-4	32	48	48	56	53	33,5	75	30	45	
BEBA38-4	38	58	58	66	63	38,5	82	37	45	
BEBA40-4	40	58	58	66	63	38,5	82	37	45	
BEBA48-4	48	70	70	80	77	45,5	97	47	50	
BEBA50-4	50	70	70	80	77	45,5	97	47	50	
BEBA60-4	60	85	85	95	92	53	116	60	56	
BEBA63-4	63	85	85	95	92	53	116	60	56	
BEBA80-4	80	105	105	118	115	64,5	120	60	60	

BEBA-1										
Obj. kód	D1	D3	D4	D5	D8	R	L	L2	L3	
BEBA19-1	19	32	32	40	39	26	59	23	36	
BEBA20-1	20	32	32	40	39	26	59	23	36	
BEBA24-1	24	40	40	48	46	30	79	23	56	
BEBA25-1	25	40	40	48	46	30	79	23	56	
BEBA30-1	30	48	48	56	53	33,5	93	30	63	
BEBA32-1	32	48	48	56	53	33,5	93	30	63	
BEBA38-1	38	58	58	66	63	38,5	108	37	71	
BEBA40-1	40	58	58	66	63	38,5	108	37	71	
BEBA48-1	48	70	70	80	77	45,5	127	47	80	
BEBA50-1	50	70	70	80	77	45,5	127	47	80	
BEBA60-1	60	85	85	95	92	53	150	60	90	
BEBA63-1	63	85	85	95	92	53	150	60	90	
BEBA80-1	80	105	105	118	115	64,5	150	60	90	

VODÍCÍ POUZDRO POKOVENÉ BRONZEM

BEBC

ISO 9448-6

DEMOUNTABLE BUSH BRONZE PLATED
FÜHRUNGSBUCHSE MIT BUND BRONZEPLATTIERT

Materiál: C45 + Bronz - Tvrdost: 54÷58 HRC

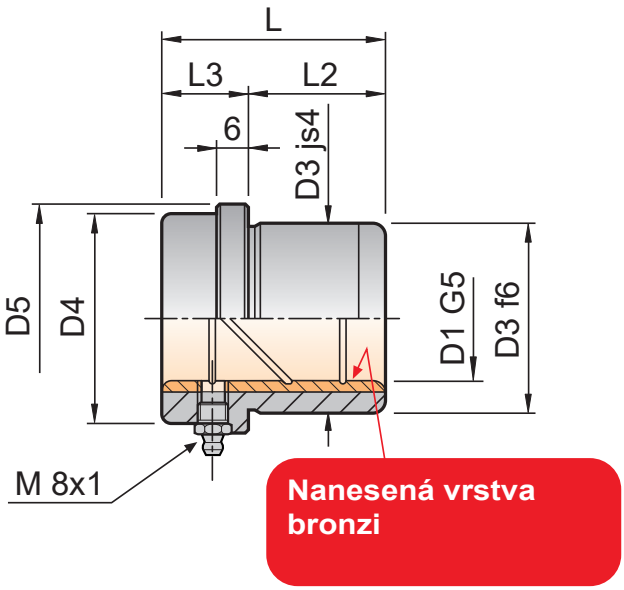

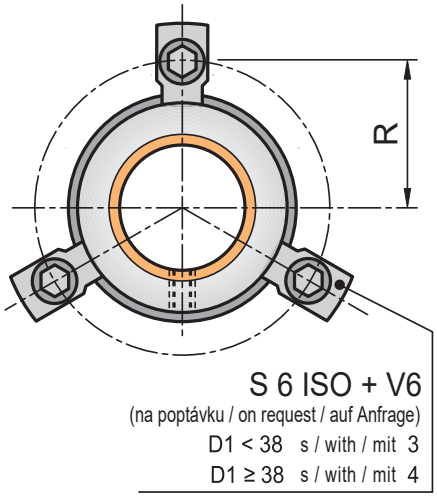

BEBC-5										
Obj. kód	D1	D3	D4	D5	R	L	L2	L3		
BEBC19-5	19	32	32	40	26	35	23	12		
BEBC20-5	20	32	32	40	26	35	23	12		
BEBC24-5	24	40	40	48	30	35	23	12		
BEBC25-5	25	40	40	48	30	35	23	12		
BEBC30-5	30	48	48	56	33,5	42	30	12		
BEBC32-5	32	48	48	56	33,5	42	30	12		
BEBC38-5	38	58	58	66	38,5	52	37	15		
BEBC40-5	40	58	58	66	38,5	52	37	15		
BEBC48-5	48	70	70	80	45,5	65	47	18		
BEBC50-5	50	70	70	80	45,5	65	47	18		
BEBC60-5	60	85	85	95	53	80	60	20		
BEBC63-5	63	85	85	95	53	80	60	20		
BEBC80-5	80	105	105	118	64,5	80	60	20		

info@eichlercompany.com

VODÍCÍ POUZDRO POKOVENÉ BRONZEM

ISO 9448-6

DEMOUNTABLE BUSH BRONZE PLATED
FÜHRUNGSBUCHSE MIT BUND BRONZEPLATTIERT

Materiál: C45 + Bronz - Tvrdost: 54÷58 HRC

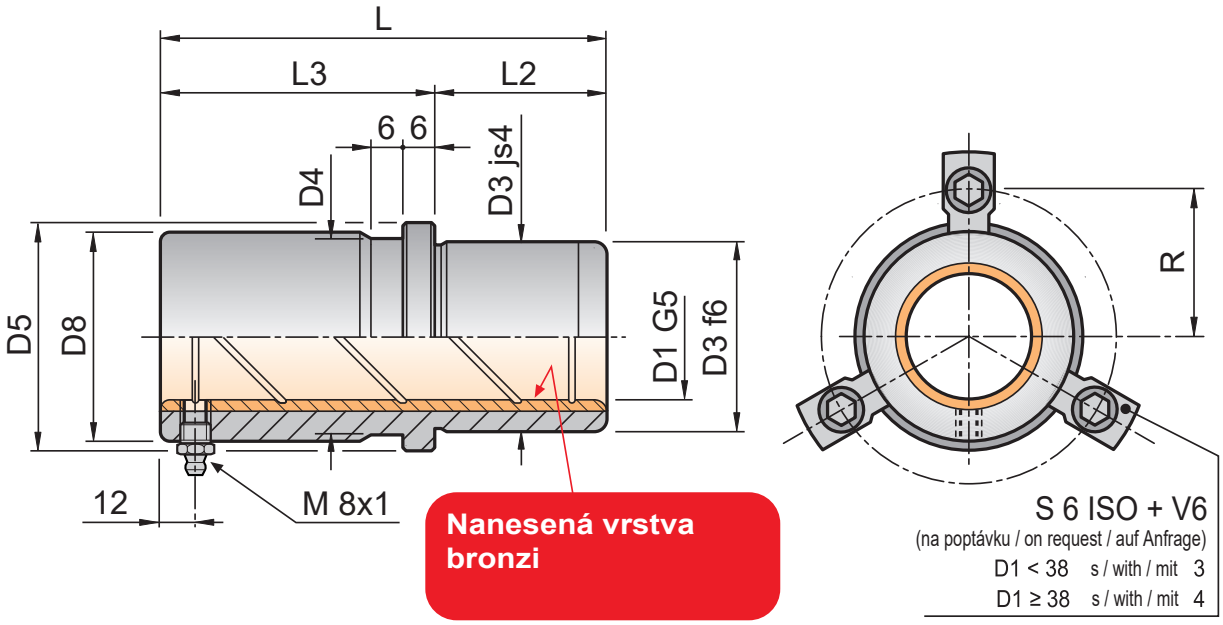

BEBC-4										
Obj. kód	D1	D3	D4	D5	D8	R	L	L2	L3	
BEBC19-4	19	32	32	40	39	26	43	23	20	
BEBC20-4	20	32	32	40	39	26	43	23	20	
BEBC24-4	24	40	40	48	46	30	59	23	36	
BEBC25-4	25	40	40	48	46	30	59	23	36	
BEBC30-4	30	48	48	56	53	33,5	75	30	45	
BEBC32-4	32	48	48	56	53	33,5	75	30	45	
BEBC38-4	38	58	58	66	63	38,5	82	37	45	
BEBC40-4	40	58	58	66	63	38,5	82	37	45	
BEBC48-4	48	70	70	80	77	45,5	97	47	50	
BEBC50-4	50	70	70	80	77	45,5	97	47	50	
BEBC60-4	60	85	85	95	92	53	116	60	56	
BEBC63-4	63	85	85	95	92	53	116	60	56	
BEBC80-4	80	105	105	118	115	64,5	120	60	60	

BEBC-1										
Obj. kód	D1	D3	D4	D5	D8	R	L	L2	L3	
BEBC19-1	19	32	32	40	39	26	59	23	36	
BEBC20-1	20	32	32	40	39	26	59	23	36	
BEBC24-1	24	40	40	48	46	30	79	23	56	
BEBC25-1	25	40	40	48	46	30	79	23	56	
BEBC30-1	30	48	48	56	53	33,5	93	30	63	
BEBC32-1	32	48	48	56	53	33,5	93	30	63	
BEBC38-1	38	58	58	66	63	38,5	108	37	71	
BEBC40-1	40	58	58	66	63	38,5	108	37	71	
BEBC48-1	48	70	70	80	77	45,5	127	47	80	
BEBC50-1	50	70	70	80	77	45,5	127	47	80	
BEBC60-1	60	85	85	95	92	53	150	60	90	
BEBC63-1	63	85	85	95	92	53	150	60	90	
BEBC80-1	80	105	105	118	115	64,5	150	60	90	

VODÍCÍ POUZDRO S PŘÍRUBOU SAMOMAZNÉ

ISO 9448-4

FLANGED GUIDE BUSH SELF-LUBE
SELBSTSCHMIERENDE FÜHRUNGSBUCHSE MIT FLANSCH

Materiál: 1.7131 - Tvrdost: 61÷63 HRC

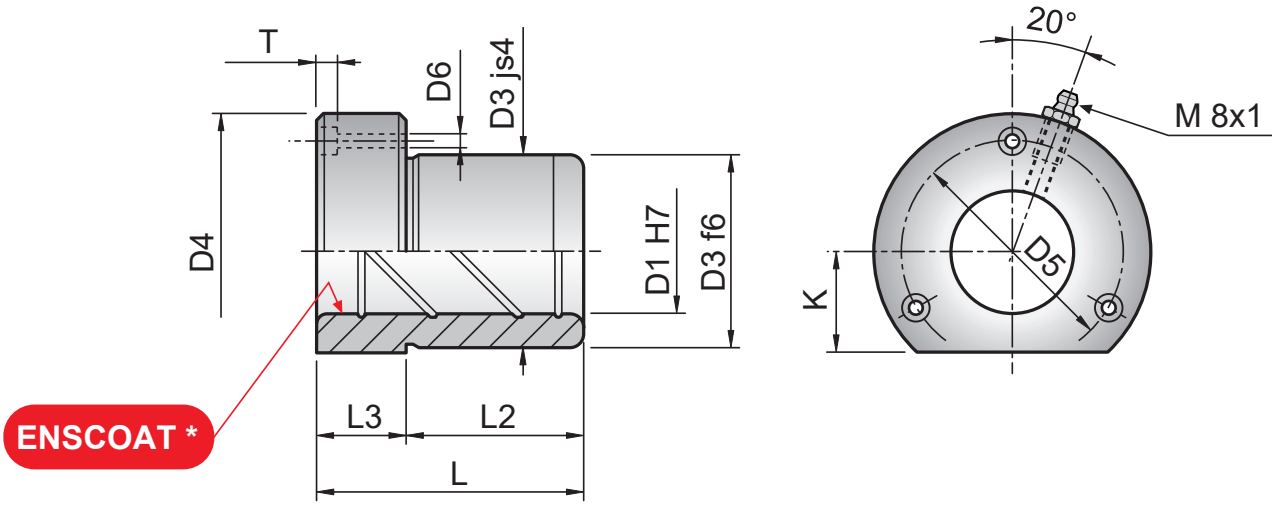

B5A-1										
Obj. kód	D1	D3	D4	D5	D6	T	K	L	L2	L3
B5A19-1	19	32	50	40	4,5	4,6	18	52	37	15
B5A20-1	20	32	50	40	4,5	4,6	18	52	37	15
B5A24-1	24	40	63	50	5,5	5,7	23	62	37	25
B5A25-1	25	40	63	50	5,5	5,7	23	62	37	25
B5A30-1	30	48	72	58	5,5	5,7	28	72	47	25
B5A32-1	32	48	72	58	5,5	5,7	28	72	47	25
B5A38-1	38	58	85	70	6,6	6,8	33	77	47	30
B5A40-1	40	58	85	70	6,6	6,8	33	77	47	30
B5A48-1	48	70	104	86	9	9	38	102	60	42
B5A50-1	50	70	104	86	9	9	38	102	60	42
B5A60-1	60	85	120	100	9	9	46	102	60	42
B5A63-1	63	85	120	100	9	9	46	102	60	42
B5A80-1	80	105	148	125	11	11	56	125	75	50

B5A-2										
Obj. kód	D1	D3	D4	D5	D6	T	K	L	L2	L3
B5A15-2	15	28	45	35	4,5	3,4	15	36	30	6
B5A16-2	16	28	45	35	4,5	3,4	15	36	30	6
B5A19-2	19	32	50	40	4,5	4,6	18	45	30	15
B5A20-2	20	32	50	40	4,5	4,6	18	45	30	15
B5A24-2	24	40	63	50	5,5	5,7	23	55	30	25
B5A25-2	25	40	63	50	5,5	5,7	23	55	30	25
B5A30-2	30	48	72	58	5,5	5,7	28	62	37	25
B5A32-2	32	48	72	58	5,5	5,7	28	62	37	25
B5A38-2	38	58	85	70	6,6	6,8	33	67	37	30
B5A40-2	40	58	85	70	6,6	6,8	33	67	37	30
B5A48-2	48	70	104	86	9	9	38	89	47	42
B5A50-2	50	70	104	86	9	9	38	89	47	42
B5A60-2	60	85	120	100	9	9	46	89	47	42
B5A63-2	63	85	120	100	9	9	46	89	47	42

ENSCOAT* povlak
Povlak je vyvinut na principu průniku fluorokarbonových polymerů nanesených na povrch vodícího pouzdra. Tyto polymery pronikají vnější vrstvou povrchu hlouběji do materiálu. Díky této metodě nedochází ke ztrátě kluzných vlastností i při opotřebení povrchu pouzdra. Kombinací fluorokarbonových polymerů a grafitu dochází k velmi nízkému koeficientu tření (0,06).

ENSCOAT * coating
By a mechanical treatment, superficially some micropores are forming. This microporosity is filled with fluorocarbon polymers.
Thanks to this process, the surface wear of polymers does not change characteristics of treatment.
Good anti-seized properties and low friction coefficient (0,06) are developed through the combinationof fluoropolymers and graphite.

ENSCOAT *-Beschichtung
Die ENSCOAT-Beschichtung ist eine Oberflächenbeschichtung auf Basis von Fluoropolymeren, die auf die Oberfläche der Führungsbuchse aufgetragen wird und in die äußere Schicht des Materials eindringt. Da diese Beschichtung in die Poren des Materials eindringt, gehen auch bei verschleißten Teilen die Gleiteigenschaften nicht verloren. Dank der Kombination Fluoropolymere-Grafit verbindet die ENSCOAT-Beschichtung gute selbstschmierende Eigenschaften und einen niedrigen Reibungskoeffizienten (0,06).

B5A-4										
Obj. kód	D1	D3	D4	D5	D6	T	K	L	L2	L3
B5A15-4	15	28	45	35	4,5	3,4	15	29	23	6
B5A16-4	16	28	45	35	4,5	3,4	15	29	23	6
B5A19-4	19	32	50	40	4,5	4,6	18	38	23	15
B5A20-4	20	32	50	40	4,5	4,6	18	38	23	15
B5A24-4	24	40	63	50	5,5	5,7	23	38	23	15
B5A25-4	25	40	63	50	5,5	5,7	23	38	23	15
B5A30-4	30	48	72	58	5,5	5,7	28	45	30	15
B5A32-4	32	48	72	58	5,5	5,7	28	45	30	15
B5A38-4	38	58	85	70	6,6	6,8	33	55	30	25
B5A40-4	40	58	85	70	6,6	6,8	33	55	30	25
B5A48-4	48	70	104	86	9	9	38	62	37	25
B5A50-4	50	70	104	86	9	9	38	62	37	25

info@eichlercompany.com

VODÍCÍ POUZDRO S PŘÍRUBOU OCEL/BRONZ

ISO 9448-4

FLANGED GUIDE BUSH, STEEL / BRONZE
FÜHRUNGSBUCHSE MIT FLANSCH MIT BRONZEEINSATZ

Materiál: 1.7131 - Tvrdost: 52÷54 HRC
Bronz

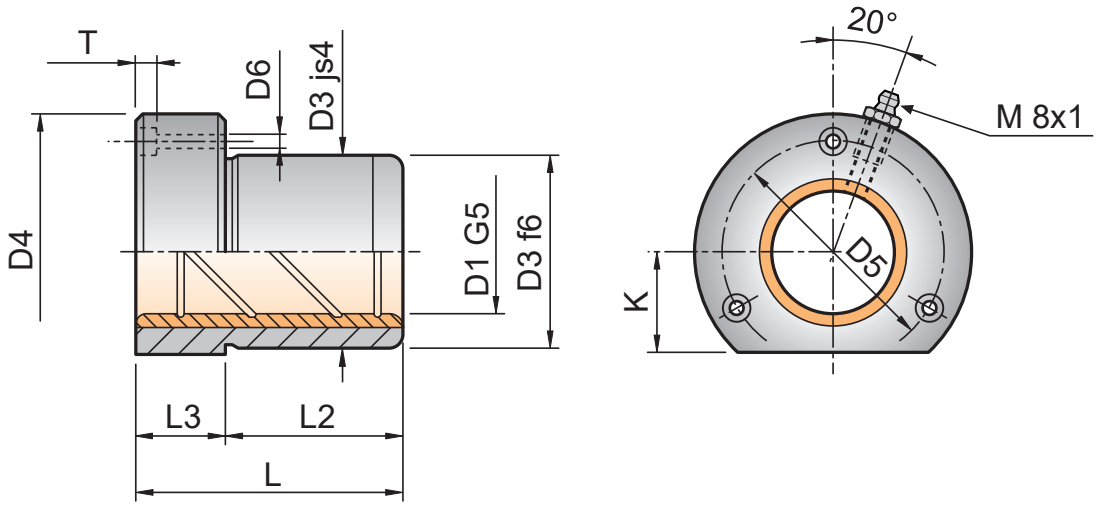

B5BA-1										
Obj. kód	D1	D3	D4	D5	D6	T	K	L	L2	L3
B5BA19-1	19	32	50	40	4,5	4,6	18	52	37	15
B5BA20-1	20	32	50	40	4,5	4,6	18	52	37	15
B5BA24-1	24	40	63	50	5,5	5,7	23	62	37	25
B5BA25-1	25	40	63	50	5,5	5,7	23	62	37	25
B5BA30-1	30	48	72	58	5,5	5,7	28	72	47	25
B5BA32-1	32	48	72	58	5,5	5,7	28	72	47	25
B5BA38-1	38	58	85	70	6,6	6,8	33	77	47	30
B5BA40-1	40	58	85	70	6,6	6,8	33	77	47	30
B5BA48-1	48	70	104	86	9	9	38	102	60	42
B5BA50-1	50	70	104	86	9	9	38	102	60	42
B5BA60-1	60	85	120	100	9	9	46	102	60	42
B5BA63-1	63	85	120	100	9	9	46	102	60	42
B5BA80-1	80	105	148	125	11	11	56	125	75	50

B5BA-1										
Obj. kód	D1	D3	D4	D5	D6	T	K	L	L2	L3
B5BA15-2	15	28	45	35	4,5	3,4	15	36	30	6
B5BA16-2	16	28	45	35	4,5	3,4	15	36	30	6
B5BA19-2	19	32	50	40	4,5	4,6	18	45	30	15
B5BA20-2	20	32	50	40	4,5	4,6	18	45	30	15
B5BA24-2	24	40	63	50	5,5	5,7	23	55	30	25
B5BA25-2	25	40	63	50	5,5	5,7	23	55	30	25
B5BA30-2	30	48	72	58	5,5	5,7	28	62	37	25
B5BA32-2	32	48	72	58	5,5	5,7	28	62	37	25
B5BA38-2	38	58	85	70	6,6	6,8	33	67	37	30
B5BA40-2	40	58	85	70	6,6	6,8	33	67	37	30
B5BA48-2	48	70	104	86	9	9	38	89	47	42
B5BA50-2	50	70	104	86	9	9	38	89	47	42
B5BA60-2	60	85	120	100	9	9	46	89	47	42
B5BA63-2	63	85	120	100	9	9	46	89	47	42

B5BA-1										
Obj. kód	D1	D3	D4	D5	D6	T	K	L	L2	L3
B5BA15-4	15	28	45	35	4,5	3,4	15	29	23	6
B5BA16-4	16	28	45	35	4,5	3,4	15	29	23	6
B5BA19-4	19	32	50	40	4,5	4,6	18	38	23	15
B5BA20-4	20	32	50	40	4,5	4,6	18	38	23	15
B5BA24-4	24	40	63	50	5,5	5,7	23	38	23	15
B5BA25-4	25	40	63	50	5,5	5,7	23	38	23	15
B5BA30-4	30	48	72	58	5,5	5,7	28	45	30	15
B5BA32-4	32	48	72	58	5,5	5,7	28	45	30	15
B5BA38-4	38	58	85	70	6,6	6,8	33	55	30	25
B5BA40-4	40	58	85	70	6,6	6,8	33	55	30	25
B5BA48-4	48	70	104	86	9	9	38	62	37	25
B5BA50-4	50	70	104	86	9	9	38	62	37	25

UPÍNACÍ PODLOŽKA PRO SLOUPEK CEA/CEAQ

RTI

WASHER FOR PILLAR CEA / CEAQ
HALTESCHEIBE CEA / CEAQ

Materiál: 1.7130

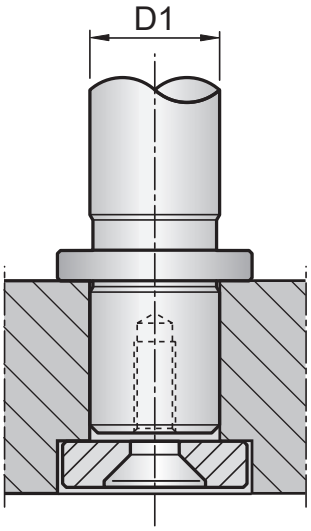

Šroub VS na poptávku
Screws on request VS
Schrauben auf Anfrage VS

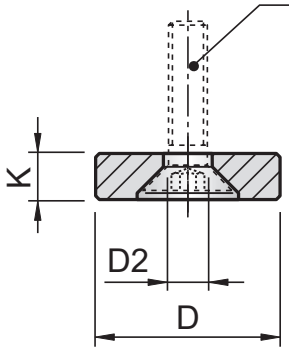

Obj. kód	D1	D	K	D2
RTI22	15-16	22	6	8,5
RTI25	19-20	25	6	8,5
RTI32	24-25	32	6	8,5
RTI40	30-32	40	6	8,5
RTI50	38-40	50	6	8,5
RTI60	48-50	60	6	8,5
RTI70	60-63	70	6	8,5
RTI93	80	93	12	12,5

ÚPINKY

S

RETAINING CLAMPS
HALTESTÜCKE

S 5270

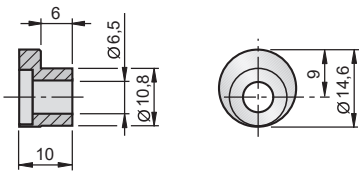

S 6 ISO

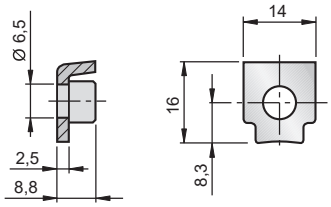

S 23 ISO

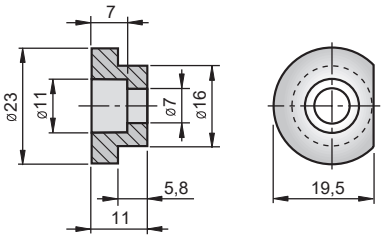

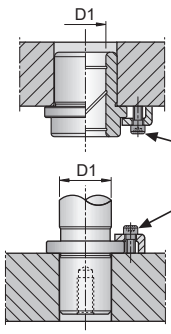

S 8 ISO

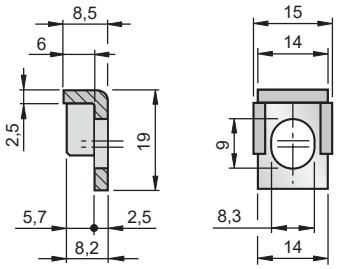

S 8 **P** ISO

Pevnější úpinky ISO
Stronger Retaining Clamps ISO
Haltestücke in schwerer Ausführung ISO

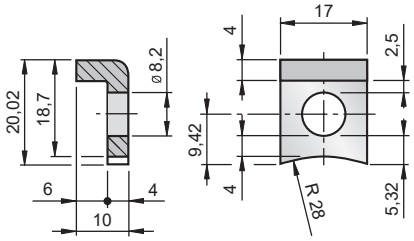

Šroub na poptávku / Screws on request / Schrauben auf Anfrage

ŠROUBY PRO ÚPINKY ISO 7380

V

SCREWS FOR CLAMPS
SCHRAUBE

ISO 7380

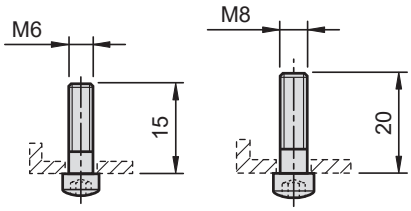

Obj. kód	M
V615	M 6 x 15
V820	M 8 x 20

ŠROUBY PRO PODLOŽKY DIN 7991/ISO 10642

VS

SCREWS FOR CLAMPS
SCHRAUBE

DIN 7991/ISO 10642

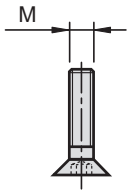

Obj. kód	M
VS820	M 8 x 20
VS1020	M 10 x 20
VS1230	M 12 x 30

info@eichlercompany.com

VODÍCÍ SLOUPEK

DIN 9833 / ISO 9182-3

GUIDE PILLAR
FÜHRUNGSSÄULE

< Ø 100 Materiál: 1.7131 - Tvrdost: 60÷64 HRC
≥ Ø 100 Materiál: C50 - Tvrdost: 60÷64 HRC

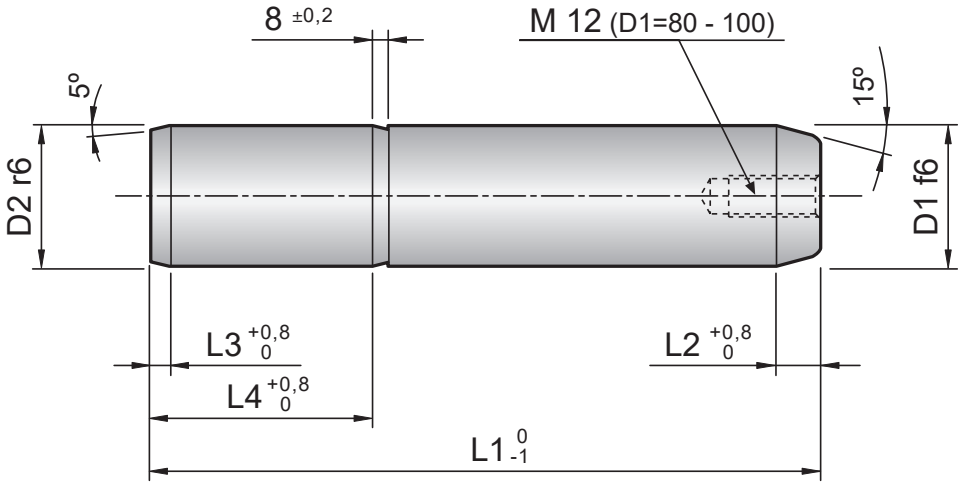

AUTO

Obj. kód	D1	L1	D2	L2	L3	L4
CAU25125	25	125	25	8	4	40
CAU25140		140				
CAU25160		160				
CAU25180		180				
CAU25200		200				
CAU25224		224				
CAU32125	32	125	32	8	4	45
CAU32140		140				
CAU32160		160				
CAU32180		180				
CAU32200		200				
CAU32224		224				
CAU32250		250				
CAU40140	40	140	40	8	4	56
CAU40160		160				
CAU40180		180				
CAU40200		200				
CAU40224		224				
CAU40250		250				
CAU40280		280				
CAU50160	50	160	50	10	4	70
CAU50180		180				
CAU50200		200				
CAU50224		224				
CAU50250		250				
CAU50280		280				
CAU50315		315				
CAU50355		355				
CAU63180	63	180	63	10	4	80
CAU63200		200				
CAU63224		224				
CAU63250		250				
CAU63280		280				
CAU63315		315				
CAU63355		355				
CAU63400		400				

Obj. kód	D1	L1	D2	L2	L3	L4
CAU80200	80	200	80	10	4	100
CAU80224		224				
CAU80250		250				
CAU80280		280				
CAU80315		315				
CAU80355		355				
CAU80400		400				
CAU80450		450				
CAU80500		500				
CAU100224	100	224	100	10	4	125
CAU100250		250				
CAU100280		280				
CAU100315		315				
CAU100355		355				
CAU100400		400				
CAU100450		450				
CAU100500		500				

VODÍCÍ SLOUPEK S VNITŘNÍM ODLEHČENÍM

CAUBQ

DIN 9833 / ISO 9182-3

GUIDE PILLAR WITH HOLE
FÜHRUNGSSÄULE MIT HOHLBOHRUN

< Ø 100 Materiál: 1.7131 - Tvrdost: 60÷64 HRC
≥ Ø 100 Materiál: C50 - Tvrdost: 60÷64 HRC

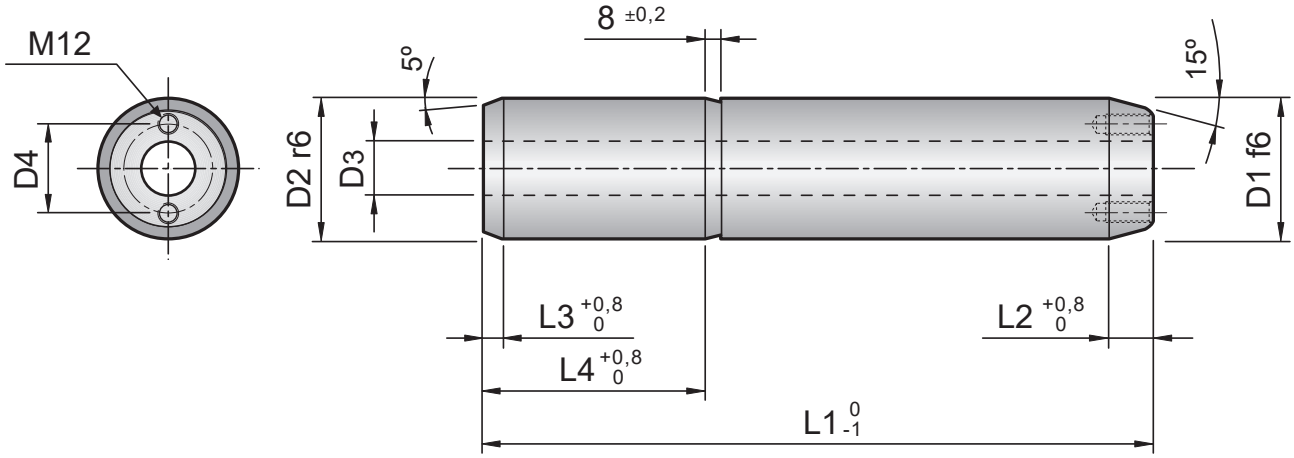

AUTO

Obj. kód	D1	L1	D2	D3	D4	L2	L3	L4
CAUBQ80200	80	200	80	40	58	10	4	100
CAUBQ80224		224						
CAUBQ80250		250						
CAUBQ80280		280						
CAUBQ80315		315						
CAUBQ80355		355						
CAUBQ80400		400						
CAUBQ80450		450						
CAUBQ80500		500						
CAUBQ100224	100	224	100	50	72	10	4	125
CAUBQ100250		250						
CAUBQ100280		280						
CAUBQ100315		315						
CAUBQ100355		355						
CAUBQ100400		400						
CAUBQ100450		450						
CAUBQ100500		500						
CAUBQ125315	125	315	125	65	90	12	5	140
CAUBQ125355		355						
CAUBQ125400		400						
CAUBQ125450		450						
CAUBQ125500		500						
CAUBQ160400	160	400	160	95	132	12	5	180
CAUBQ160450		450						
CAUBQ160500		500						
CAUBQ160560		560						

Obj. kód	D1	L1	D2	D3	D4	L2	L3	L4

info@eichlercompany.com

CAUR

VODÍCÍ SLOUPEK S VYFRÉZOVANOU DRÁŽKOU VW

VW 39D969

GUIDE PILLAR WITH MILLING VW
FÜHRUNGSSÄULE MIT NUT VW

Materiál: 1.7131 - Tvrdost: 60÷64 HRC

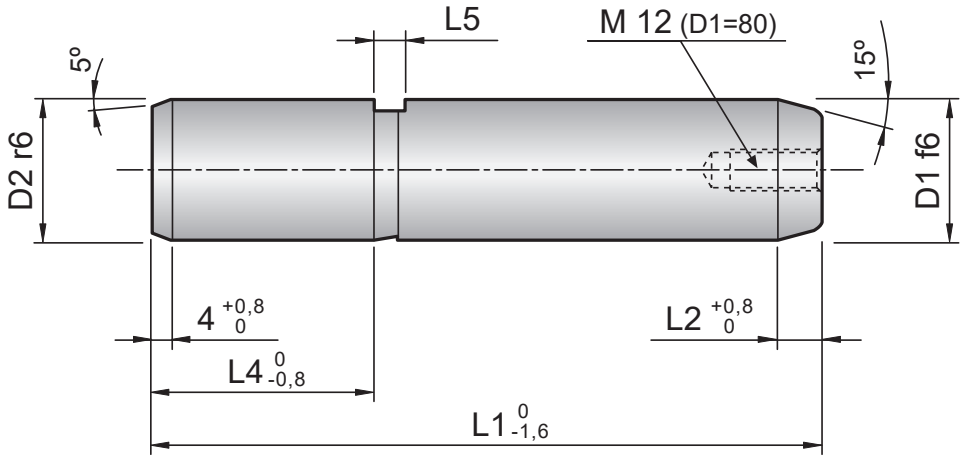

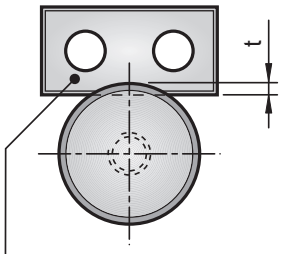

(na poptávku / on request / auf Anfrage)
D1: 25 ÷ 32 **PS02**
D1: 40 ÷ 50 **PS04**
D1: 63 ÷ 80 **PS06**

AUTO

Obj. kód	D1	L1	D2	L2	L4	L5	t
CAUR25125	25	125	25	8	40	7	3
CAUR25140		140					
CAUR25160		160					
CAUR25180		180					
CAUR25200		200					
CAUR25224		224					
CAUR32125	32	125	32	8	45	7	3
CAUR32140		140					
CAUR32160		160					
CAUR32180		180					
CAUR32200		200					
CAUR32224		224					
CAUR32250		250					
CAUR40140	40	140	40	8	56	10	4
CAUR40160		160					
CAUR40180		180					
CAUR40200		200					
CAUR40224		224					
CAUR40250		250					
CAUR40280		280					
CAUR50160	50	160	50	10	70	10	5
CAUR50180		180					
CAUR50200		200					
CAUR50224		224					
CAUR50250		250					
CAUR50280		280					
CAUR50315		315					
CAUR50355		355					
CAUR63180	63	180	63	10	80	12	6,5
CAUR63200		200					
CAUR63224		224					
CAUR63250		250					
CAUR63280		280					
CAUR63315		315					
CAUR63355		355					
CAUR63400		400					

Obj. kód	D1	L1	D2	L2	L4	L5	t
CAUR80224	80	224	80	10	100	12	8
CAUR80250		250					
CAUR80280		280					
CAUR80315		315					
CAUR80355		355					
CAUR80400		400					
CAUR80450		450					
CAUR80500		500					

WDX 13-65

DEMOUNTABLE GUIDE PILLAR WDX
FÜHRUNGSSÄULE MIT BUND WDX

Materiál: 1.7131 - Tvrdost: 58÷62 HRC

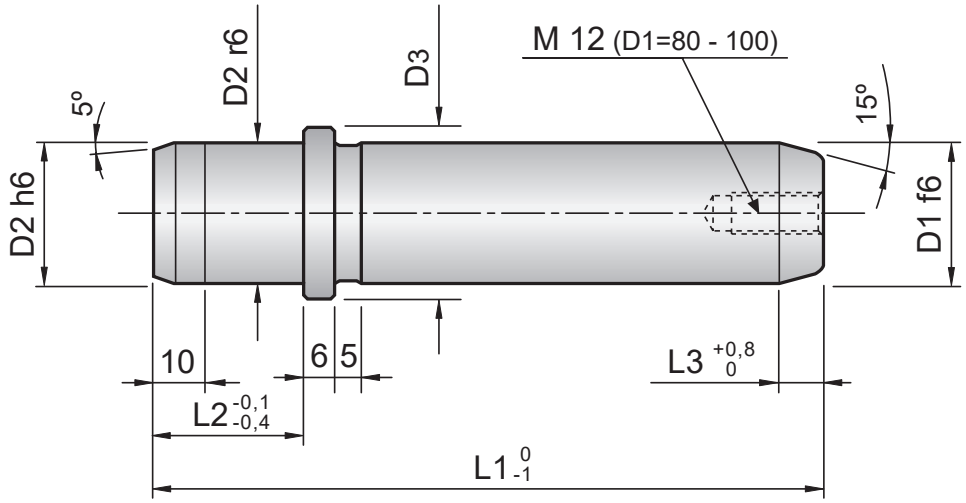

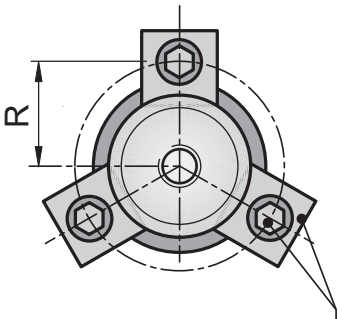

(na poptávku / on request / auf Anfrage)
D1 < 63 2x **SCEO3232**
D1 ≥ 63 3x **SCEO3232**

AUTO

Obj. kód	D1	L1	D2	D3	R	L2	L3
CEOT25125	25	125	25	33	34	40	4
CEOT25140		140					
CEOT25160		160					
CEOT25180		180					
CEOT25200		200					
CEOT25224		224					
CEOT32140	32	140	32	40	37,5	45	8
CEOT32160		160					
CEOT32180		180					
CEOT32200		200					
CEOT32224		224					
CEOT32250		250					
CEOT40160	40	160	40	50	41,5	56	8
CEOT40180		180					
CEOT40200		200					
CEOT40224		224					
CEOT40250		250					
CEOT40280		280					
CEOT50160	50	160	50	60	46,5	70	10
CEOT50180		180					
CEOT50200		200					
CEOT50224		224					
CEOT50250		250					
CEOT50280		280					
CEOT50315		315					
CEOT63200	63	200	63	80	53	80	10
CEOT63224		224					
CEOT63250		250					
CEOT63280		280					
CEOT63315		315					
CEOT63355		355					
CEOT63400		400					
CEOT80224	80	224	80	90	61,5	100	10
CEOT80250		250					
CEOT80280		280					
CEOT80315		315					
CEOT80355		355					

Obj. kód	D1	L1	D2	D3	R	L2	L3
CEOT80400	80	400	80	90	61,5	100	10
CEOT80500		500					
CEOT100280	100	280	100	110	71,5	125	10
CEOT100315		315					
CEOT100355		355					
CEOT100400		400					
CEOT100500		500					

VODÍCÍ SLOUPEK AFNOR

GUIDE PILLAR AFNOR
FÜHRUNGSSÄULE MIT HALTERINGEINSTICH AFNOR

Materiál: 1.7131 - Tvrdost: 60÷64 HRC

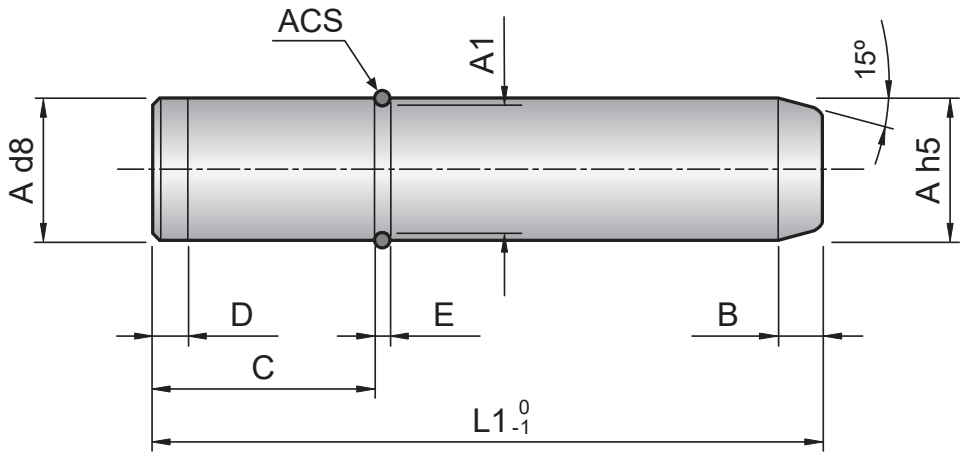

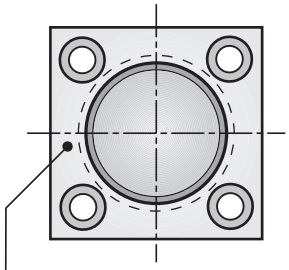

(na poptávku / on request / auf Anfrage)
PCS + ACS

AUTO

Obj. kód	A	L1	A1	B	C	D	E
CS25100	25	100	22,3	8	25	8	2,7
CS25125		125					
CS25140		140					
CS25160		160					
CS25180		180					
CS25200		200					
CS25220		220					
CS32125	32	125	27,8	10	32	12	4,2
CS32140		140					
CS32160		160					
CS32180		180					
CS32200		200					
CS32220		220					
CS32250		250					
CS40180	40	180	35,8	12	63	12	4,2
CS40200		200					
CS40220		220					
CS40250		250					
CS40280		280					
CS40315		315					
CS50200	50	200	45,8	16	80	12	4,2
CS50220		220					
CS50250		250					
CS50280		280					
CS50315		315					
CS50355		355					
CS50400		400					
CS63250	63	250	56,8	16	100	18	6,2
CS63280		280					
CS63315		315					
CS63355		355					
CS63400		400					
CS63450		450					
CS63500		500					
CS80315	80	315	73,8	16	125	18	6,2
CS80355		355					
CS80400		400					

Obj. kód	D1	L1	A1	B	C	D	E
CS80450	80	450	73,8	16	125	18	6,2
CS80500		500					
CS100355	100	355	93,8	16	160	18	6,2
CS100400		400					
CS100450		450					
CS100500		500					

VODÍCÍ POUZDRO SAMOMAZNÉ DIN 9834

BG9834

DIN 9834 / ISO 9448

BUSH SELF-LUBRICATING DIN 9834
FÜHRUNGSBUCHSE BRONZE MIT FESTSCHMIERSTOFF DIN 9834

Materiál: Bronz + Grafit

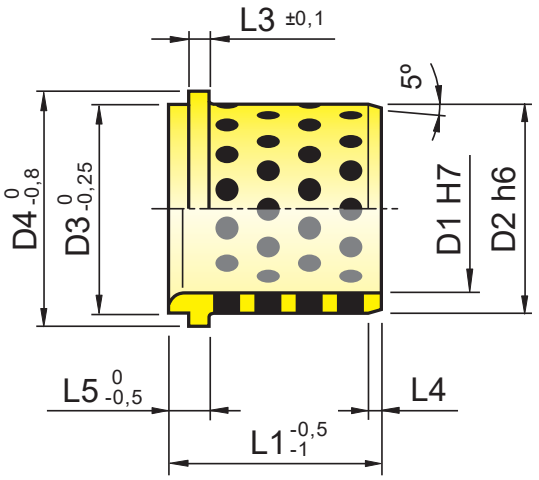

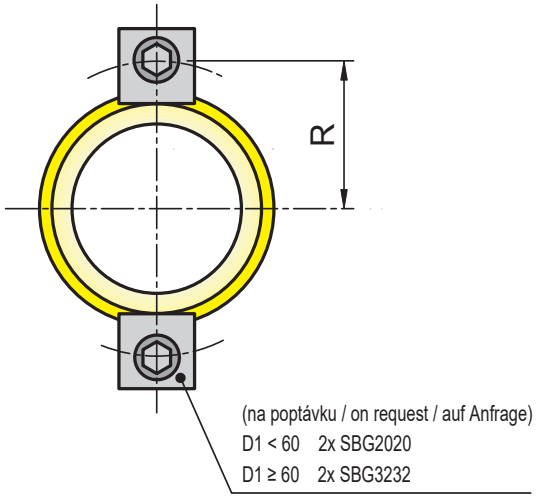

AUTO

BG9834									
Obj. kód	D1	D2	D3	D4	L1	L3	L4	L5	R
BG983425	25	32	32	40	40	6,3	3	10	29
BG983432	32	40	40	50	50	6,3	4	12	33
BG983440	40	50	50	63	63	6,3	5	15	39,5
BG983450	50	63	63	71	71	6,3	6,3	17	44,5
BG983463	63	80	80	90	80	10	8	19	61,5
BG983480	80	100	100	112	100	10	10	22	71,5
BG9834100	100	125	125	140	125	10	12,5	21	84
BG9834125	125	160	160	180	160	10	16	30	101,5
BG9834160	160	200	200	220	200	10	16	32	121,5

info@eichlercompany.com

UPÍNACÍ DESKA PRO SLOUPEK VW

LOCATING PLATE VW
SICHERUGSPLATTE FÜR FÜHRUNGSSÄULE NACH VW

Materiál: 1.1730

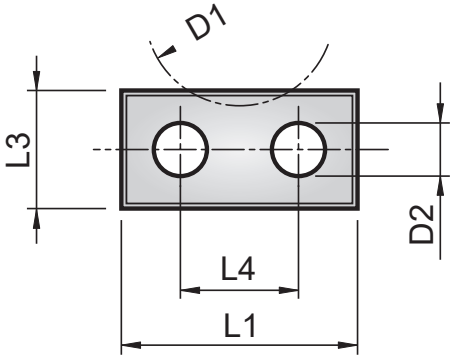

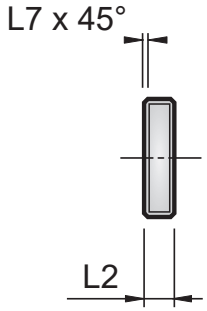

AUTO

Obj. kód	D1	D2	L1	L2	L3	L4	L7
PS02	25-32	9	40	5	20	20	1
PS04	40-50	11	48	8	25	24	2
PS06	63-80	14	60	10	34	30	2

PŘÍCHYTKY (VČETNĚ ŠROUBŮ)

CLAMPS (incl. screws)
HALTESTÜCKE (incl. Schrauben)

SCEO3232

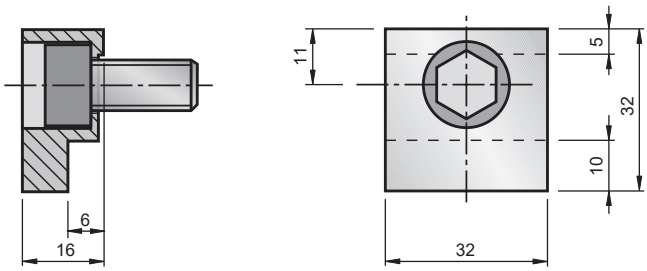

SBG2020

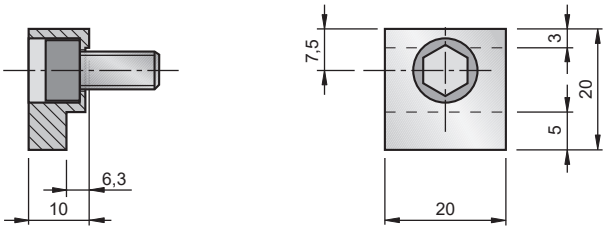

SBG3232

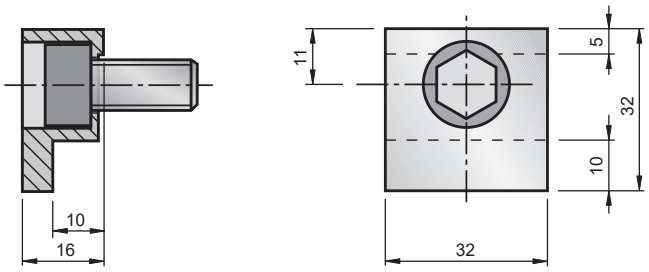

UPÍNACÍ PŘÍRUBA PRO VODÍCÍ SLOUPEK AFNOR

PCS

RETAINER FOR GUIDE PILLAR AFNOR
HALTESTÜCK FÜR FÜHRUNGSSÄULE AFNOR

Materiál: 1.1730

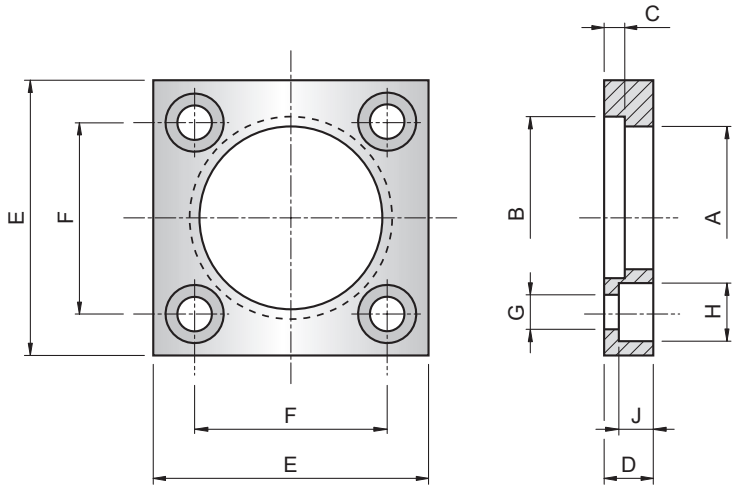

AUTO

Obj. kód	A	B	G	H	J	D	C	E	F
PCS25	25	28	6,6	11	7	10	2,7	45	31
PCS32	32	37	6,6	11	7	10	4,2	56	36
PCS40	40	45	6,6	11	7	12	4,2	70	50
PCS50	50	55	9	16	9	14	4,2	80	55
PCS63	63	70	11	18	11	18	6,2	100	70
PCS80	80	87	13	22	14	20	6,2	110	80
PCS100	100	107	13	22	14	20	6,2	140	100

POJISTNÝ KROUŽEK PRO VODÍCÍ SLOUPEK AFNOR

ACS

RING FOR GUIDE PILLAR AFNOR
HALTERING FÜR FÜHRUNGSSÄULE AFNOR

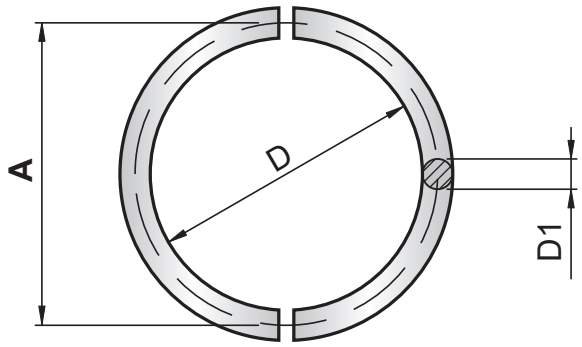

AUTO

Obj. kód	A	D	D1
ACS25	25	22,5	2,5
ACS32	32	28	4
ACS40	40	36	4
ACS50	50	46	4
ACS63	63	57	6
ACS80	80	74	6
ACS100	100	94	6

info@eichlercompany.com

Vnější průměr (hřídele): Rozměry v µm = 0,001 mm

Rozpětí v mm	Tolerance																	
	e7	f6	g6	h3	h4	h5	h6	h8	j6	js4	js6	k5	k6	m5	m6	n6	p6	s6
od 0 do 3	-14 -24	-6 -12	-2 -8	0 -2	0 -3	0 -4	0 -6	0 -14	+4 -2	+1,5 -1,5	+3 -3	+4 0	+6 0	+6 +2	+8 +2	+10 +4	+12 +6	+20 +14
od 3 do 6	-20 -32	-10 -18	-4 -12	0 -2,5	0 -4	0 -5	0 -8	0 -18	+6 -2	+2 -2	+4 -4	+6 +1	+9 +1	+9 +4	+12 +4	+16 +8	+20 +12	+27 +20
od 6 do 10	-25 -40	-13 -22	-5 -14	0 -2,5	0 -4	0 -6	0 -9	0 -22	+7 -2	+2 -2	+4,5 -4,5	+7 +1	+10 +1	+12 +6	+15 +6	+19 +10	+24 +15	+32 +23
od 10 do 18	-32 -50	-16 -27	-6 -17	0 -3	0 -5	0 -8	0 -11	0 -27	+8 -3	+2,5 -2,5	+5,5 -5,5	+9 +1	+12 +1	+15 +7	+18 +7	+23 +12	+29 +18	+39 +28
od 18 do 30	-40 -61	-20 -33	-7 -20	0 -4	0 -6	0 -9	0 -13	0 -33	+9 -4	+3 -3	+6,5 -6,5	+11 +2	+15 +2	+17 +8	+21 +8	+28 +15	+35 +22	+48 +35
od 30 do 50	-50 -75	-25 -41	-9 -25	0 -4	0 -7	0 -11	0 -16	0 -39	+11 -5	+3,5 -3,5	+8 -8	+13 +2	+18 +2	+20 +9	+25 +9	+33 +17	+42 +26	+59 +43
od 50 do 80	-60 -90	-30 -49	-10 -29	0 -5	0 -8	0 -13	0 -19	0 -46	+12 -7	+4 -4	+9,5 -9,5	+15 +2	+21 +2	+24 +11	+30 +11	+39 +20	+51 +32	+78 +53
od 80 do 120	-72 -107	-36 -58	-12 -34	0 -6	0 -10	0 -15	0 -22	0 -54	+13 -9	+5 -5	+11 -11	+18 +3	+25 +3	+28 +13	+35 +13	+45 +23	+59 +37	+101 +71

Vnitřní průměr (otvoru): Rozměry v µm = 0,001 mm

Rozpětí v mm	Tolerance																	
	E8	F7	G5	H4	H5	H6	H7	H8	H9	H10	H11	J7	JS5	K6	K7	M6	M7	P6
od 0 do 3	+28 +14	+16 +6	+6 +2	+3 0	+4 0	+6 0	+10 0	+14 0	+25 0	+40 0	+60 0	+4 -6	+2 -2	0 -6	0 -10	-2 -8	-2 -12	-6 -12
od 3 do 6	+38 +20	+22 +10	+9 +4	+4 0	+5 0	+8 0	+12 0	+18 0	+30 0	+48 0	+75 0	+6 -6	+2,5 -2,5	+2 -6	+3 -9	-1 -9	0 -12	-9 -17
od 6 do 10	+47 +25	+28 +13	+11 +5	+4 0	+6 0	+9 0	+15 0	+22 0	+36 0	+58 0	+90 0	+8 -7	+3 -3	+2 -7	+5 -10	-3 -12	0 -15	-12 -21
od 10 do 18	+59 +32	+34 +16	+14 +6	+5 0	+8 0	+11 0	+18 0	+27 0	+43 0	+70 0	+110 0	+10 -8	+4 -4	+2 -9	+6 -12	-4 -15	0 -18	-15 -26
od 18 do 30	+73 +40	+41 +20	+16 +7	+6 0	+9 0	+13 0	+21 0	+33 0	+52 0	+84 0	+130 0	+12 -9	+4,5 -4,5	+2 -11	+6 -15	-4 -17	0 -21	-18 -31
od 30 do 50	+89 +50	+50 +25	+20 +9	+7 0	+11 0	+16 0	+25 0	+39 0	+62 0	+100 0	+160 0	+14 -11	+5,5 -5,5	+3 -13	+7 -18	-4 -20	0 -25	-21 -37
od 50 do 80	+106 +60	+60 +30	+23 +10	+8 0	+13 0	+19 0	+30 0	+46 0	+74 0	+120 0	+190 0	+18 -12	+6,5 -6,5	+4 -15	+9 -21	-5 -24	0 -30	-26 -45
od 80 do 120	+125 +72	+71 +36	+27 +12	+10 0	+15 0	+22 0	+35 0	+54 0	+87 0	+140 0	+220 0	+22 -13	+7,5 -7,5	+4 -18	+10 -25	-6 -28	0 -35	-30 -52

- Vinuté pružiny ISO 10243, plynové pružiny, polyuretanové pružiny
- Střižníky, střižnice, DIN 9861/1, ISO 6752, ISO 8020
- Vyhazovače (kalené, nitridované, válcové, ploché trubkové DIN 1530/1 ISO 6751
- Vodící pouzdra ocelová a samomazná, vodící sloupky, desky lišty, klínové jednotky, stojánky
- Hydraulické válce standardní, kruhové, blokové i speciální
- Regulátory pro řízení a kontrolu procesů vstřikování
- Přesné broušené ocelové desky do forem, nástrojů a rámy forem
- Zakázková výroba podle výkresové dokumentace
- **EXPRESNÍ VÝROBA střižníků a střižnic do 24 hodin**

EICHLER®
COMPANY

Nová 486/32
591 02 Žďár nad Sázavou
Czech republic

tel.: +420 565 653 111
e-mail: info@eichlercompany.com
www.eichlercompany.com

ČSN EN ISO 9001:2016